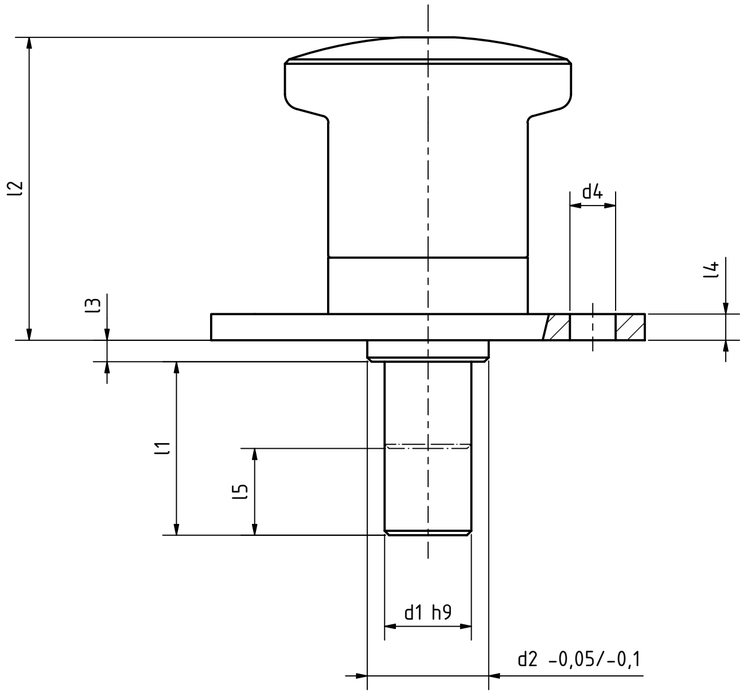

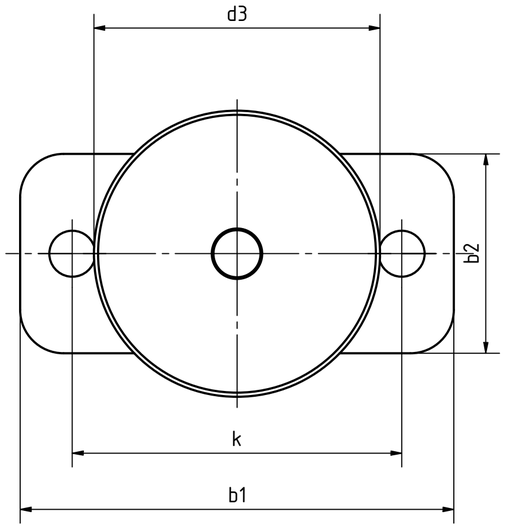

Artikel-Nr. SToxxparts	Variante	d1 mm	l1 mm	b1 mm	b2 mm	d2 mm	d3 mm	d4 mm	k mm	l2 mm	l3 mm	l4 mm	l5 (Rastweg) mm	Federdruck (Anfang) N	Federdruck (Ende) N
05000785001	mit Rastsperre und Kunststoffknopf (Form C)	10	10	50	23	14	33	5.3	38	35	2.5	3	10	11	35
05000785002	mit Rastsperre und Kunststoffknopf (Form C)	10	20	50	23	14	33	5.3	38	35	2.5	3	10	11	35
05000785003	mit Rastsperre und Kunststoffknopf (Form C)	4	10	35	15	8	21	4.3	25	20.5	2	2	5	4	12
05000785004	mit Rastsperre und Kunststoffknopf (Form C)	4	5	35	15	8	21	4.3	25	20.5	2	2	5	4	12
05000785005	mit Rastsperre und Kunststoffknopf (Form C)	5	12	40	18	10	25	4.3	30	25.5	2.5	2	6	6	16
05000785006	mit Rastsperre und Kunststoffknopf (Form C)	5	6	40	18	10	25	4.3	30	25.5	2.5	2	6	6	16
05000785007	mit Rastsperre und Kunststoffknopf (Form C)	6	12	40	18	10	25	4.3	30	25.5	2.5	2	6	6	16
05000785008	mit Rastsperre und Kunststoffknopf (Form C)	6	6	40	18	10	25	4.3	30	25.5	2.5	2	6	6	16
05000785009	mit Rastsperre und Kunststoffknopf (Form C)	8	10	50	23	14	33	5.3	38	35	2.5	3	10	11	35
05000785010	mit Rastsperre und Kunststoffknopf (Form C)	8	20	50	23	14	33	5.3	38	35	2.5	3	10	11	35
05000785011	mit Rastsperre und Edelstahlknopf (Form CN)	10	10	50	23	14	33	5.3	38	35	2.5	3	10	11	35
05000785012	mit Rastsperre und Edelstahlknopf (Form CN)	10	20	50	23	14	33	5.3	38	35	2.5	3	10	11	35
05000785013	mit Rastsperre und Edelstahlknopf (Form CN)	4	10	35	15	8	21	4.3	25	20.5	2	2	5	4	12
05000785014	mit Rastsperre und Edelstahlknopf (Form CN)	4	5	35	15	8	21	4.3	25	20.5	2	2	5	4	12
05000785015	mit Rastsperre und Edelstahlknopf (Form CN)	5	12	40	18	10	25	4.3	30	25.5	2.5	2	6	6	16
05000785016	mit Rastsperre und Edelstahlknopf (Form CN)	5	6	40	18	10	25	4.3	30	25.5	2.5	2	6	6	16
05000785017	mit Rastsperre und Edelstahlknopf (Form CN)	6	12	40	18	10	25	4.3	30	25.5	2.5	2	6	6	16
05000785018	mit Rastsperre und Edelstahlknopf (Form CN)	6	6	40	18	10	25	4.3	30	25.5	2.5	2	6	6	16
05000785019	mit Rastsperre und Edelstahlknopf (Form CN)	8	10	50	23	14	33	5.3	38	35	2.5	3	10	11	35
05000785020	mit Rastsperre und Edelstahlknopf (Form CN)	8	20	50	23	14	33	5.3	38	35	2.5	3	10	11	35
05000785021	ohne Rastsperre, mit Kunststoffknopf (Form B)	10	10	50	23	14	33	5.3	38	35	2.5	3	10	11	35
05000785022	ohne Rastsperre, mit Edelstahlknopf (Form BN)	10	10	50	23	14	33	5.3	38	35	2.5	3	10	11	35
05000785023	ohne Rastsperre, mit Kunststoffknopf (Form B)	10	20	50	23	14	33	5.3	38	35	2.5	3	10	11	35
05000785024	ohne Rastsperre, mit Edelstahlknopf (Form BN)	10	20	50	23	14	33	5.3	38	35	2.5	3	10	11	35
05000785025	ohne Rastsperre, mit Kunststoffknopf (Form B)	4	10	35	15	8	21	4.3	25	20.5	2	2	5	4	12
05000785026	ohne Rastsperre, mit Edelstahlknopf (Form BN)	4	10	35	15	8	21	4.3	25	20.5	2	2	5	4	12
05000785027	ohne Rastsperre, mit Kunststoffknopf (Form B)	4	5	35	15	8	21	4.3	25	20.5	2	2	5	4	12
05000785028	ohne Rastsperre, mit Edelstahlknopf (Form BN)	4	5	35	15	8	21	4.3	25	20.5	2	2	5	4	12
05000785029	ohne Rastsperre, mit Kunststoffknopf (Form B)	5	12	40	18	10	25	4.3	30	25.5	2.5	2	6	6	16
05000785030	ohne Rastsperre, mit Edelstahlknopf (Form BN)	5	12	40	18	10	25	4.3	30	25.5	2.5	2	6	6	16
05000785031	ohne Rastsperre, mit Kunststoffknopf (Form B)	5	6	40	18	10	25	4.3	30	25.5	2.5	2	6	6	16
05000785032	ohne Rastsperre, mit Edelstahlknopf (Form BN)	5	6	40	18	10	25	4.3	30	25.5	2.5	2	6	6	16
05000785033	ohne Rastsperre, mit Kunststoffknopf (Form B)	6	12	40	18	10	25	4.3	30	25.5	2.5	2	6	6	16
05000785034	ohne Rastsperre, mit Edelstahlknopf (Form BN)	6	12	40	18	10	25	4.3	30	25.5	2.5	2	6	6	16
05000785035	ohne Rastsperre, mit Kunststoffknopf (Form B)	6	6	40	18	10	25	4.3	30	25.5	2.5	2	6	6	16
05000785036	ohne Rastsperre, mit Edelstahlknopf (Form BN)	6	6	40	18	10	25	4.3	30	25.5	2.5	2	6	6	16
05000785037	ohne Rastsperre, mit Kunststoffknopf (Form B)	8	10	50	23	14	33	5.3	38	35	2.5	3	10	11	35
05000785038	ohne Rastsperre, mit Edelstahlknopf (Form BN)	8	10	50	23	14	33	5.3	38	35	2.5	3	10	11	35
05000785039	ohne Rastsperre, mit Kunststoffknopf (Form B)	8	20	50	23	14	33	5.3	38	35	2.5	3	10	11	35
05000785040	ohne Rastsperre, mit Edelstahlknopf (Form BN)	8	20	50	23	14	33	5.3	38	35	2.5	3	10	11	35

Edelstahlraststift 1.4305, nichtrostend
Edelstahlführung 1.4301, nichtrostend
Edelstahldruckfeder 1.4310, nichtrostend
Kunststoffknopf (Polyamid PA), schwarz, matt, nicht demontierbar (Form B und C)
Edelstahlknopf 1.4308, nichtrostend, matt, gestrahlt, nicht demontierbar (Form BN und CN)

REVISIONSVERLAUF

Rev.	Änderungstext	Änderungsdatum	Änderungsstamm	Gen.
	Erstfreigabe			PJ

STOXX parts ...der Normteiler

	Datum	Name
Gezeichn	04.03.2021	Dennis Bruder
Kontroll		
Norm		

Status | Änderungen | Datum | Name

tolerance DIN2768-mk

Edelstahlminiraster, mit und ohne Rastsperre

05000785000 | 1 | A2

weight - | scale 2:1