Artikel-Nr. STOxxparts	d1 mm	d2 mm	d3 mm	l1 mm	l2 mm	SW mm
01000319001	M12x1.5	4.2	12	10	13	13
01000319002	M12x1.5	5.2	12	10	13	13
01000319003	M12x1.5	6.2	12	10	13	13
01000319004	M16x1.5	10.2	16	12	15	17
01000319005	M16x1.5	12.2	16	12	15	17
01000319006	M16x1.5	8.2	16	12	15	17

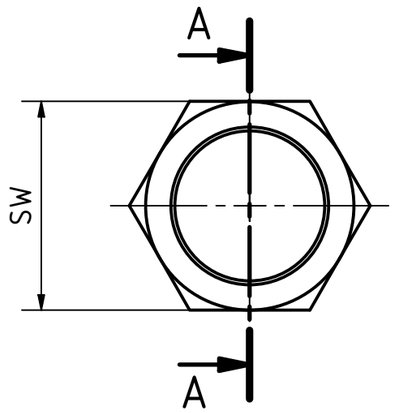

A-A

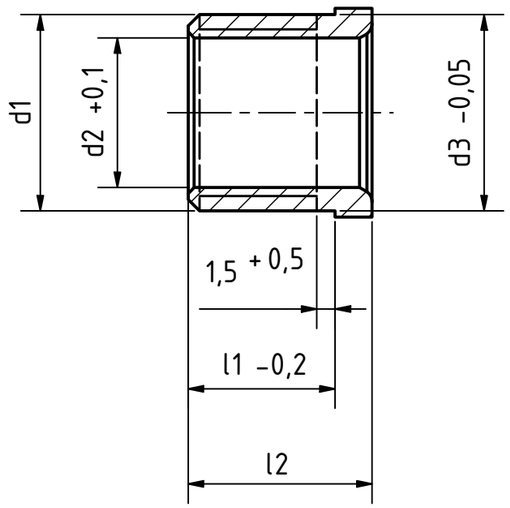

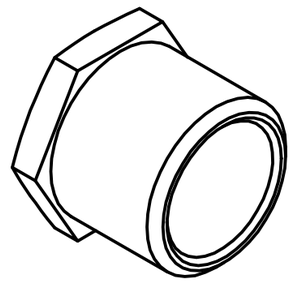

REVISION HISTORY

Rev.	Änderungstext	Änderungsdatum	Änderungsstamm	Gen.

STOXXparts ...der Normteiler

	Datum	Name
Gezeichn	14.10.2020	Dennis Bruder
Kontroll		
Norm		

Status	Änderungen	Datum	Name

tolerance DIN2768-mk

Positionierbuchse für Rastbolzen / Rastriegel

01000319000

1

A3

weight -

scale 2:1