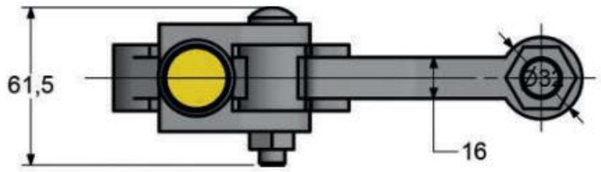


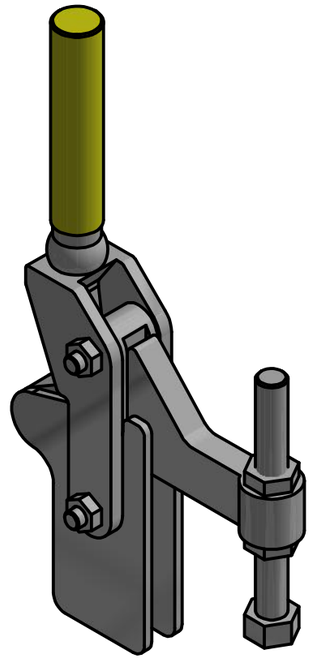

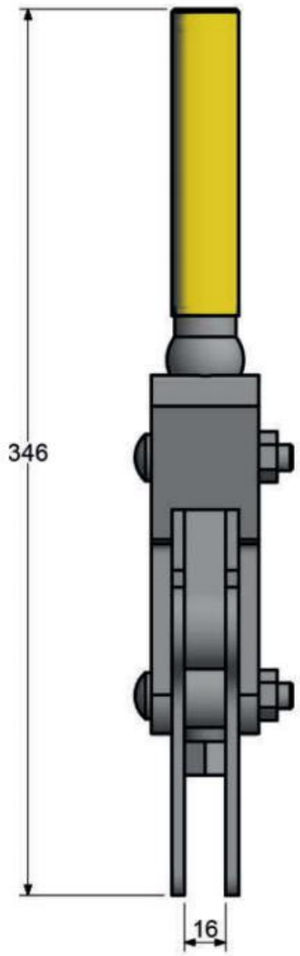


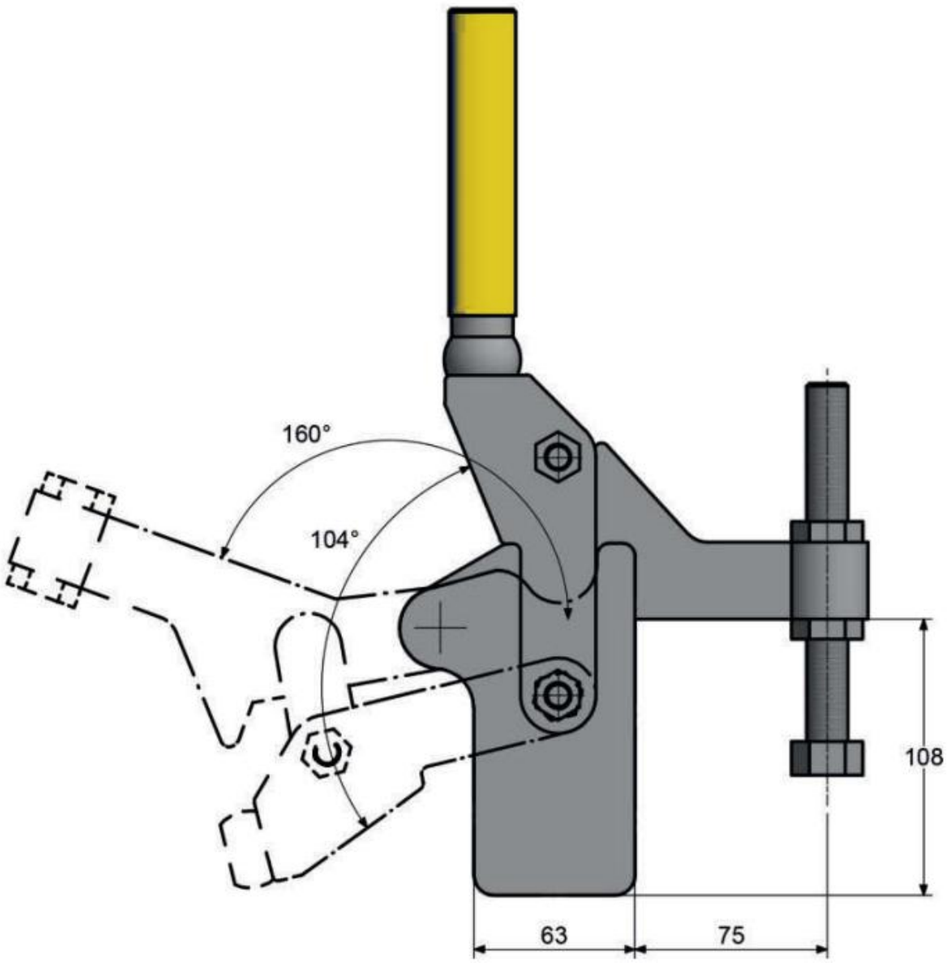


| | |
|---|---|
| **Material** | Schwerer Stahl<br>Gehärtete Stifte und Buchsen |
| **Oberfläche** | Chem. geschwärzt |
| **Im Lieferumfang** | 16x140 mm Spindeln |
| **Max. Haltekraft** | 2500 daN<br>am Spanner |
| **Gewicht** | 3.2 kg |
| **Hub** | – |
| **Spanndruck** | 280 daN/380 daN |

| Rev. | Änderungstext | Änderungsdatum | Änderungsstamm | Gen. |
|---|---|---|---|---|
| | Erstfreigabe | 09.03.2020 | | PJ |

STOXX parts ...der Normteiler

| | Datum | Name |
|---|---|---|
| Gezeichn | 08.03.2020 | Philipp Joos |
| Kontroll | | |
| Norm | | |

Status | Änderungen | Datum | Name

tolerance DIN2768-mk

Handspanner Knieheben

17000016001

1

A3

weight N/A

scale 1:1