Artikel-Nr. SToxxparts	Variante	d1 mm	d2 mm	d3 mm	l1 mm	l2 mm	l3 mm	l4 mm	Federdruck (Anfang) N	Federdruck (Ende) N
05000749001	ohne Kontermutter und Knopf	10	M20x1.5	28	11	43	78	57	22	50
05000749002	ohne Kontermutter und Knopf	5	M10x1	16	6	22	42	29	8	20
05000749003	ohne Kontermutter und Knopf	6	M12x1.5	19	7	26	49	35	9	28
05000749004	ohne Kontermutter und Knopf	8	M16x1.5	23	9	34	65	48	12	40
05000749005	ohne Kontermutter, mit Knopf	10	M20x1.5	28	11	43	78	-	22	50
05000749006	ohne Kontermutter, mit Knopf	5	M10x1	16	6	22	42	-	8	20
05000749007	ohne Kontermutter, mit Knopf	6	M12x1.5	19	7	26	49	-	9	28
05000749008	ohne Kontermutter, mit Knopf	8	M16x1.5	23	9	34	65	-	12	40
05000749009	mit Kontermutter und Knopf	10	M20x1.5	28	11	43	78	-	22	50
05000749010	mit Kontermutter und Knopf	5	M10x1	16	6	22	42	-	8	20
05000749011	mit Kontermutter und Knopf	6	M12x1.5	19	7	26	49	-	9	28
05000749012	mit Kontermutter und Knopf	8	M16x1.5	23	9	34	65	-	12	40
05000749013	mit Kontermutter, ohne Knopf	10	M20x1.5	28	11	43	78	57	22	50
05000749014	mit Kontermutter, ohne Knopf	5	M10x1	16	6	22	42	29	8	20
05000749015	mit Kontermutter, ohne Knopf	6	M12x1.5	19	7	26	49	35	9	28
05000749016	mit Kontermutter, ohne Knopf	8	M16x1.5	23	9	34	65	48	12	40

l1= Rastbolzen nicht eingezogen

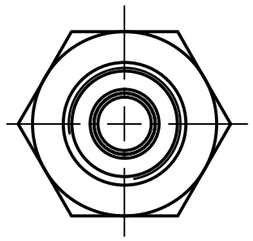

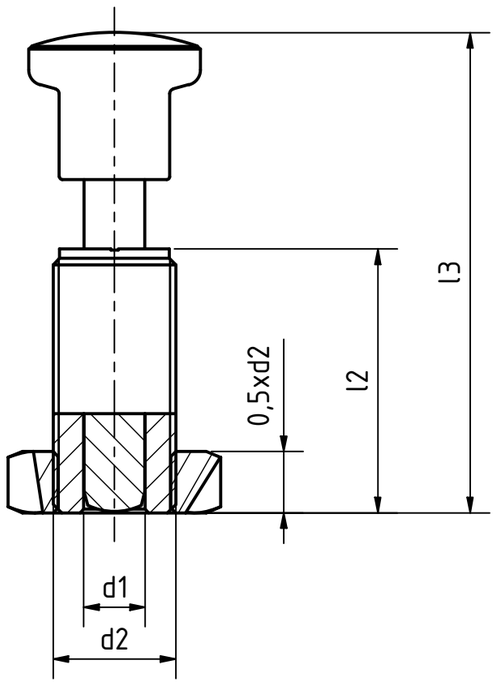

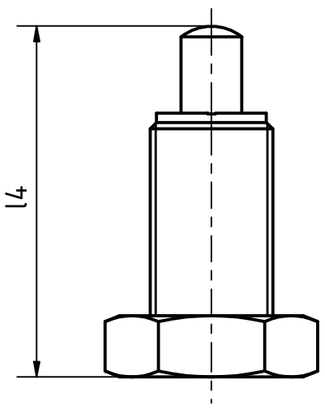

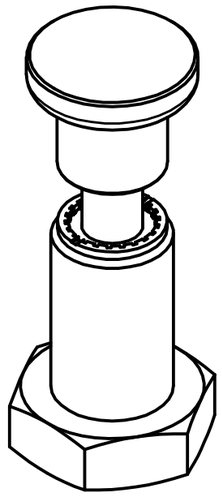

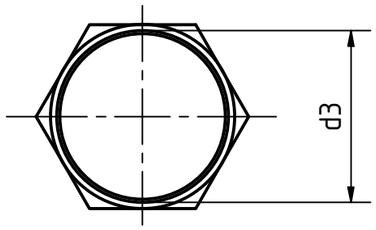

Kontermutter ISO 8675
Stahlausführung brüniert
Edelstahlbolzen 1.4305, chemisch vernickelt, nichtrostend
Kunststoffknopf (Polyamid PA) schwarz, matt, nicht demontierbar

STOXXparts ...der Normteiler

tolerance DIN2768-mk

	Datum	Name
Gezeichn	22.02.2021	Dennis Bruder
Kontroll		
Norm		

Stahlfederbolzen / Kunststoffknopf, Bolzen ohne Innengewinde

05000749000

1

A3

weight -

scale 1:1

REVISION HISTORY

Rev.	Änderungstext	Änderungsdatum	Änderungsstamm	Gen.

Status	Änderungen	Datum	Name