Laufschienen / Läuferleiste Vergütungsstahl, verzinkt, blau passiviert, Laufbahnen gehärtet
Wälzlagerstahlkugeln, gehärtet
Stahlkugelkäfig verzinkt
Stahlkugelkäfig-Zwischenblech verzinkt

Running rails / runner strip Tempered steel, galvanized, blue passivated, raceways hardened
Rolling bearing steel balls, hardened
Steel ball cage, galvanized
Steel ball cage spacer plate, galvanized

1:5

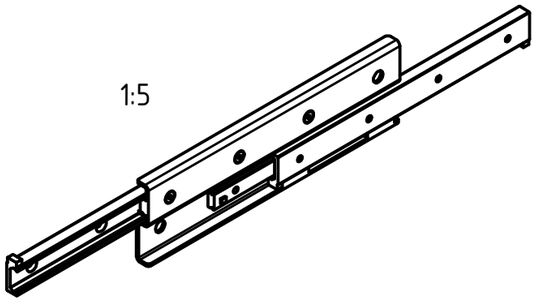

Artikel-Nr. / article-no. STOxxparts	h1 mm	l1 (Länge/length) mm	l2 (Hub) mm	b1 mm	b2 mm	d mm	h2 mm	m mm	s mm
07000086001	28	290	296	12.3	17	5.5	80	35	4
07000086002	28	370	380	12.3	17	5.5	80	35	4
07000086003	28	450	464	12.3	17	5.5	80	35	4
07000086004	28	530	548	12.3	17	5.5	80	35	4
07000086005	28	610	630	12.3	17	5.5	80	35	4
07000086006	35	450	494	16.5	22.5	6.5	97	43	3.5
07000086007	35	530	558	16.5	22.5	6.5	97	43	3.5
07000086008	35	690	734	16.5	22.5	6.5	97	43	3.5
07000086009	35	850	886	16.5	22.5	6.5	97	43	3.5
07000086010	43	1010	1036	21	28	8.5	117	52	4.5
07000086011	43	1490	1516	21	28	8.5	117	52	4.5
07000086012	43	530	556	21	28	8.5	117	52	4.5
07000086013	43	690	726	21	28	8.5	117	52	4.5
07000086014	43	850	866	21	28	8.5	117	52	4.5

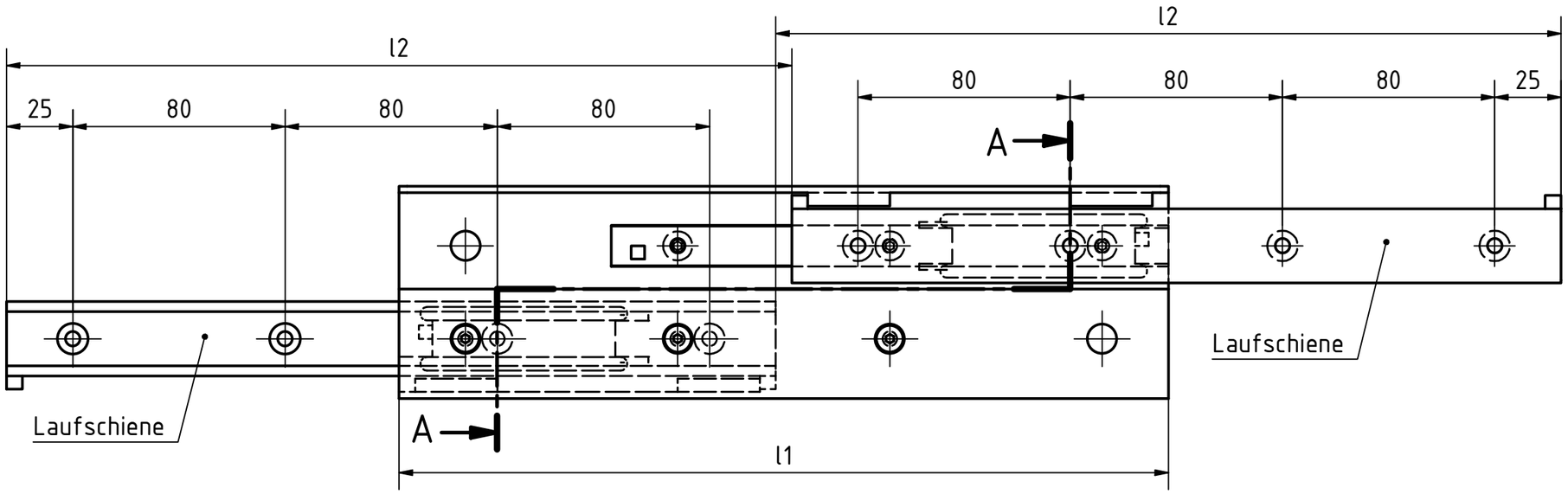

A-A

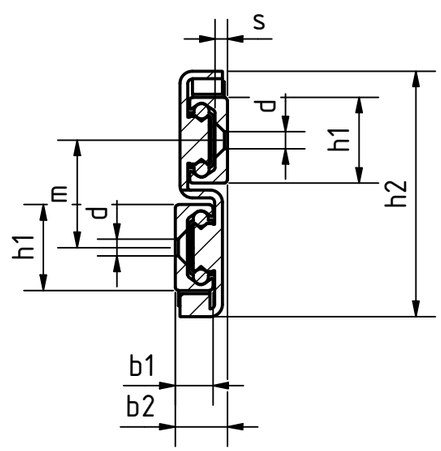

REVISION HISTORY

Rev.	Änderungstext	Änderungsdatum	Änderungsstamm	Gen.

STOXXparts ...der Normteiler

	Datum	Name
Gezeichn	03.05.2021	Dennis Bruder
Kontroll		
Norm		

Status	Änderungen	Datum	Name

tolerance DIN2768-mk

Teleskop-Linearkugellager

07000086000

1

A3

weight -

scale 1:2