Artikel-Nr. SToxxparts	d1 mm	d2 mm	b mm	d3 mm	d4 mm	l1 mm	l2 mm	s mm
05000804001	32	14	11	M4	13	37	30	2.1
05000804002	36	15	13	M5	13	38.5	30	2.1
05000804003	36	16	13	M5	13	38.5	30	2.1
05000804004	42	18	15	M5	13	41	30	3
05000804005	42	20	15	M5	13	41	30	3
05000804006	48	22	15	M5	13	43	45	3
05000804007	48	25	15	M5	13	43	45	3
05000804008	55	28	15	M6	13	45	45	3
05000804009	55	30	15	M6	13	45	45	3
05000804010	60	32	15	M6	13	46.5	45	4
05000804011	60	35	15	M6	13	46.5	45	4
05000804012	65	40	15	M6	13	47.5	45	4

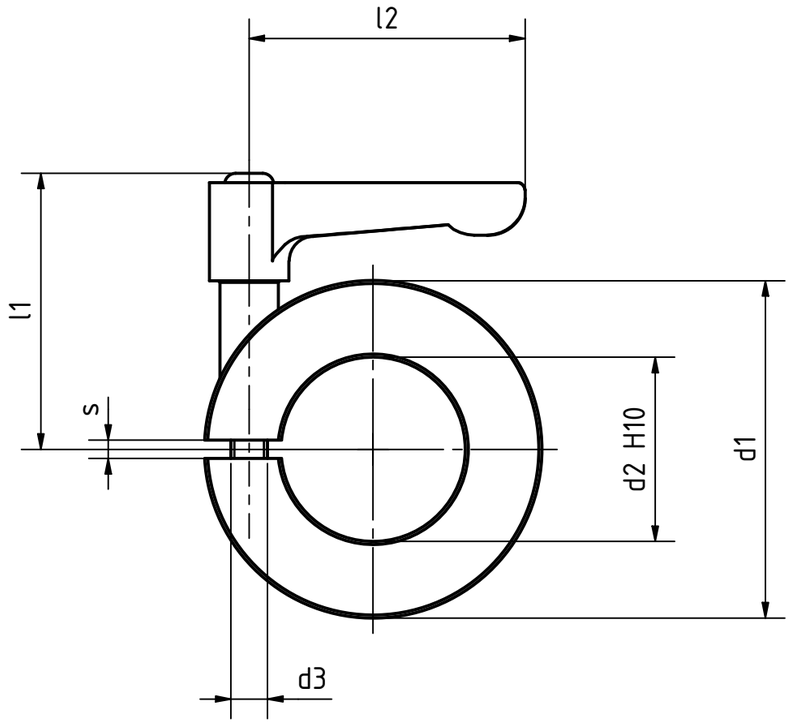

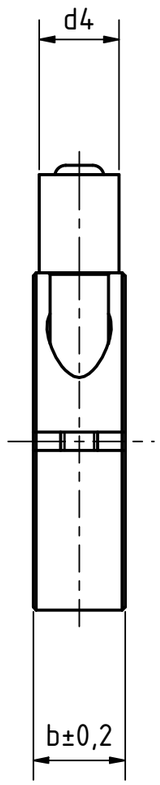

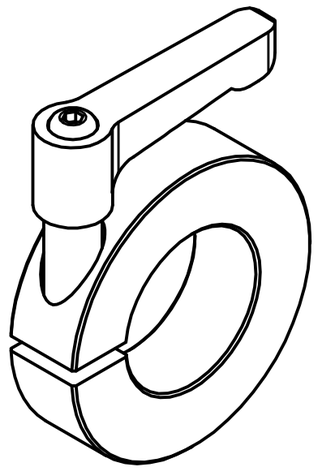

Aluminiumausführung gleitgeschliffen
Edelstahlschraubeinsatz und -haltescheibe 1.4305, nichtrostend
Verstellbarer Zink-Druckgussklemmhebel kunststoffbeschichtet,
schwarz RAL 9005, strukturmatt

REVISIONSVERLAUF

Rev.	Änderungstext	Änderungsdatum	Änderungsstamm	Gen.
	Erstfreigabe			PJ

STOXXparts ...der Normteiler

	Datum	Name
Gezeichn	11.03.2021	Dennis Bruder
Kontroll		
Norm		

Status	Änderungen	Datum	Name

tolerance DIN2768-mk

Geschlitzter Aluminiumstellring mit verstellbarem Klemmhebel

05000804000

1

A3

weight -

scale 1:1