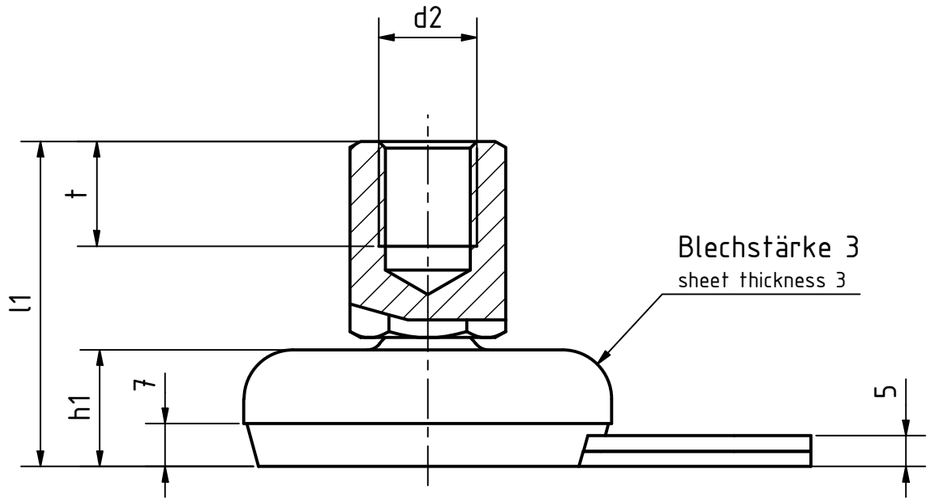

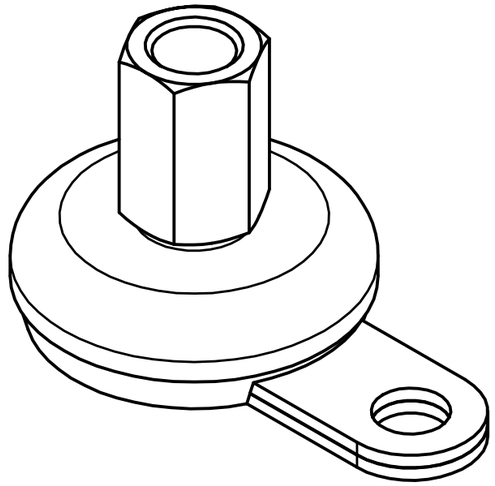

Artikel-Nr. / article-no. SToxxparts	d1 mm	d2 mm	l1 mm	h1 mm	l2 mm	l3 mm	SW1 mm	t mm
05000867001	100	M10	46	21	30	80	14	10
05000867002	100	M12	50	21	30	80	17	12
05000867003	100	M16	55	21	30	80	22	16
05000867004	100	M20	63	21	30	80	27	20
05000867005	100	M8	43	21	30	80	14	8
05000867006	50	M10	43	18	25	45	14	10
05000867007	50	M12	47	18	25	45	17	12
05000867008	50	M16	52	18	25	45	22	16
05000867009	50	M8	40	18	25	45	14	8
05000867010	60	M10	44	19	25	50	14	10
05000867011	60	M12	48	19	25	50	17	12
05000867012	60	M16	53	19	25	50	22	16
05000867013	60	M8	41	19	25	50	14	8
05000867014	80	M10	45	20	30	70	14	10
05000867015	80	M12	49	20	30	70	17	12
05000867016	80	M16	54	20	30	70	22	16
05000867017	80	M20	62	20	30	70	27	20
05000867018	80	M8	42	20	30	70	14	8

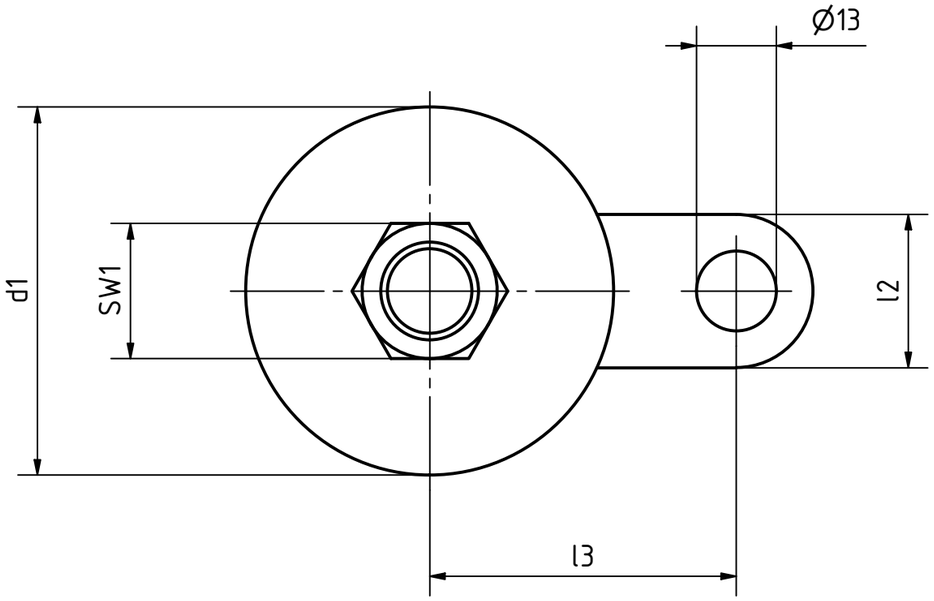

Edelstahlfußteller /-lasche 1.4301, nichtrostend
matt gestrahlt, Gummi eingelegt, schwarz
Edelstahlverstellspindel 1.4305, nichtrostend
Edelstahlsechskantmutter ISO 4032, 1.4301, nichtrostend
Gummiauflage eingelegt NBR (Perbunan) schwarz, 80±5 Shore A

Stainless steel foot plate / lug 1.4301, non-rusting
matt blasted, rubber inlay, black
Stainless steel adjusting spindle 1.4305, rustproof
Stainless steel hexagon nut ISO 4032, 1.4301, rustproof
Rubber insert NBR (Perbunan) black, 80±5 Shore A

STOXXparts ...der Normteiler

	Datum	Name
Gezeichn	30.03.2021	Dennis Bruder
Kontroll		
Norm		

tolerance DIN2768-mk

Edelstahlstellfuß mit Befestigungslasche, Außensechskant und Innengewinde

05000867000

1

A3

weight -

scale 1:1

REVISION HISTORY

Rev.	Änderungstext	Änderungsdatum	Änderungsstamm	Gen.

Status	Änderungen	Datum	Name