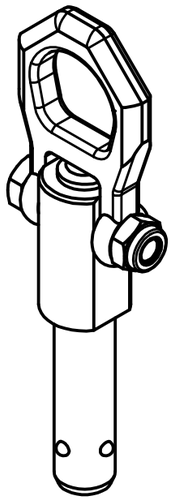

Stahlbolzen und -schäkel vergütet, manganphosphatiert

Aluminiumdruckknopf, rot eloxiert

Edelstahlfeder, nichtrostend

Artikel-Nr. STOxxparts	d1 mm	l1 mm	d2 mm	d3 mm	d4 min. mm	h1 mm	h2 mm	h3 mm	h4 mm	k1 mm	k2 mm	k3 mm	l2 mm	x min. mm	y mm	F1 kN	F2 kN	F3 kN
05000638001	10	15	11.7	21.5	12.2	87.5	38.5	25.7	27	9.5	49	30	10.2	5	1.5	2.7	2.4	2.1
05000638002	10	25	11.7	21.5	12.2	87.5	38.5	25.7	27	9.5	49	30	10.2	15	1.5	2.7	2.4	2.1
05000638003	10	35	11.7	21.5	12.2	87.5	38.5	25.7	27	9.5	49	30	10.2	25	1.5	2.7	2.4	2.1
05000638004	10	50	11.7	21.5	12.2	87.5	38.5	25.7	27	9.5	49	30	10.2	40	1.5	2.7	2.4	2.1
05000638005	12	15	14.2	21.5	14.7	87.5	38.5	25.7	27	9.5	49	30	11	5	1.5	3.5	3.2	2.8
05000638006	12	25	14.2	21.5	14.7	87.5	38.5	25.7	27	9.5	49	30	11	10	1.5	3.5	3.2	2.8
05000638007	12	35	14.2	21.5	14.7	87.5	38.5	25.7	27	9.5	49	30	11	20	1.5	3.5	3.2	2.8
05000638008	12	50	14.2	21.5	14.7	87.5	38.5	25.7	27	9.5	49	30	11	35	1.5	3.5	3.2	2.8
05000638009	16	25	18.6	25	19.2	92.8	47.5	31	27	9.5	49	30	15.1	10	1.5	4.8	4.5	4.1
05000638010	16	50	18.6	25	19.2	92.8	47.5	31	27	9.5	49	30	15.1	15	1.5	4.8	4.5	4.1
05000638011	16	75	18.6	25	19.2	92.8	47.5	31	27	9.5	49	30	15.1	35	1.5	4.8	4.5	4.1
05000638012	20	50	24.5	30	25	114	55.9	36.5	32.6	11	56	36	19.7	25	1.5	10	8.5	6.5
05000638013	20	75	24.5	30	25	114	55.9	36.5	32.6	11	56	36	19.7	45	1.5	10	8.5	6.5
05000638014	8	10	9.35	21.5	9.9	87.5	38.5	25.7	27	9.5	49	30	8.75	5	1.5	1.5	1.2	0.5
05000638015	8	15	9.35	21.5	9.9	87.5	38.5	25.7	27	9.5	49	30	8.75	5	1.5	1.5	1.2	0.5
05000638016	8	25	9.35	21.5	9.9	87.5	38.5	25.7	27	9.5	49	30	8.75	10	1.5	1.5	1.2	0.5
05000638017	8	35	9.35	21.5	9.9	87.5	38.5	25.7	27	9.5	49	30	8.75	20	1.5	1.5	1.2	0.5

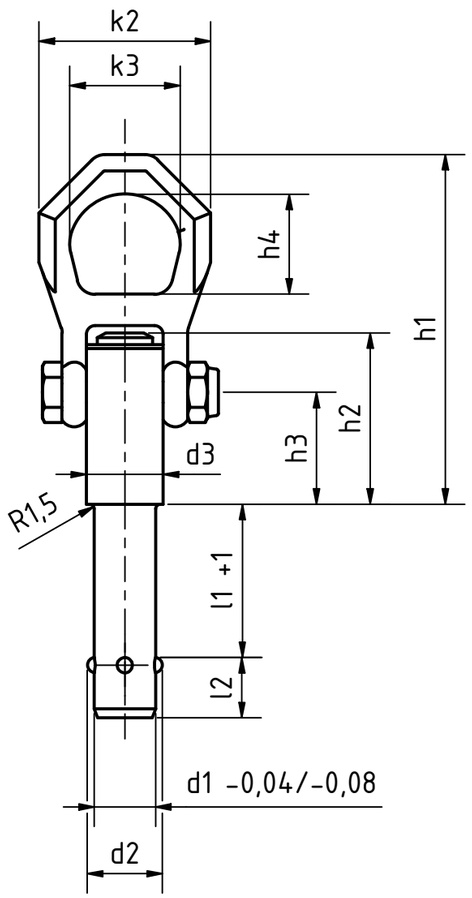

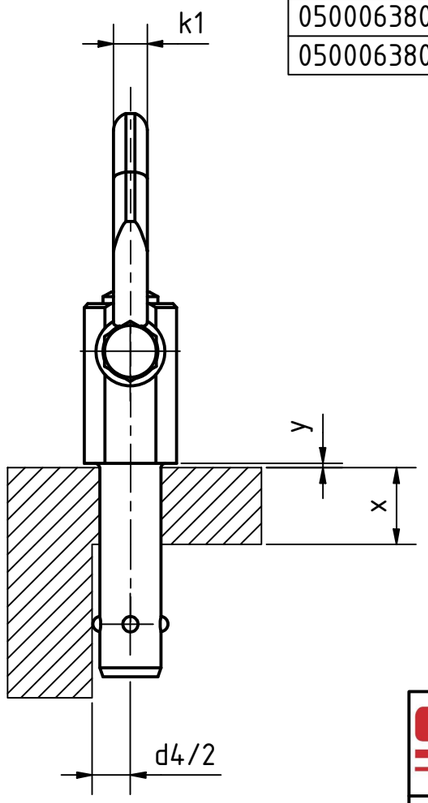

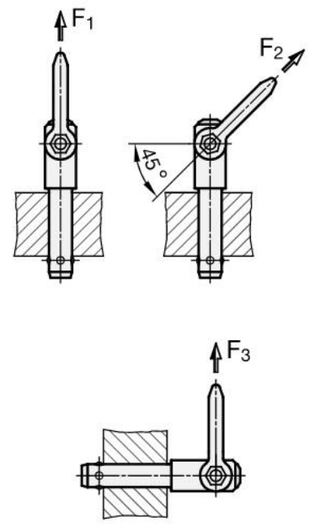

REVISION HISTORY

Rev.	Änderungstext	Änderungsdatum	Änderungsstamm	Gen.

STOXXparts ...der Normteiler

	Datum	Name
Gezeichn	18.01.2021	Dennis Bruder
Kontroll		
Norm		

Status	Änderungen	Datum	Name

tolerance DIN2768-mk

Kugeltragbolzen

05000638000

1

A3

weight -

scale 1:2