Artikel-Nr. SToxxparts	d1 mm	d2 mm	d3 mm	b mm	h mm	Passender Hackenschlüssel
01000307001	M10x1	20	16	4.5	5	11000457001
01000307002	M12x1.5	22	18	4.5	6	11000457001
01000307003	M14x1.5	24	20	4.5	6	11000457002
01000307004	M16x1.5	28	23	5.5	6	11000457002
01000307005	M18x1.5	30	25	5.5	6	11000457003
01000307006	M20x1.5	32	27	5.5	6	11000457003
01000307007	M22x1.5	36	30	6.5	7	11000457004
01000307008	M24x1.5	38	32	6.5	7	11000457004
01000307009	M26x1.5	40	34	6.5	7	11000457005
01000307010	M28x1.5	42	36	6.5	7	11000457005
01000307011	M30x1.5	44	38	6.5	7	11000457006
01000307012	M32x1.5	48	41	7	8	11000457006
01000307013	M35x1.5	50	43	7	8	11000457006
01000307014	M38x1.5	54	47	7	8	11000457007
01000307015	M40x1.5	56	49	7	8	11000457008
01000307016	M42x1.5	60	52	8	8	11000457008
01000307017	M45x1.5	62	54	8	8	11000457008
01000307018	M48x1.5	65	57	8	8	11000457009
01000307019	M50x1.5	68	60	8	8	11000457010
01000307020	M52x1.5	70	62	8	8	11000457010
01000307021	M55x1.5	75	67	8	8	11000457010
01000307022	M60x1.5	80	71	11	9	11000457011
01000307023	M65x1.5	85	76	11	9	11000457011
01000307024	M70x1.5	90	81	11	9	11000457011
01000307025	M80x1.5	100	91	11	10	11000457012

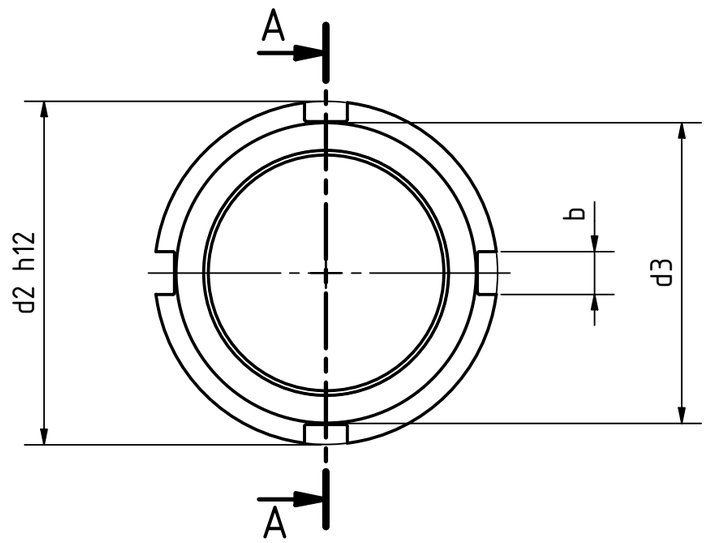

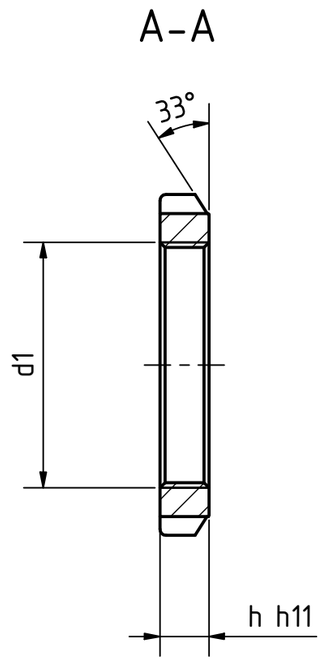

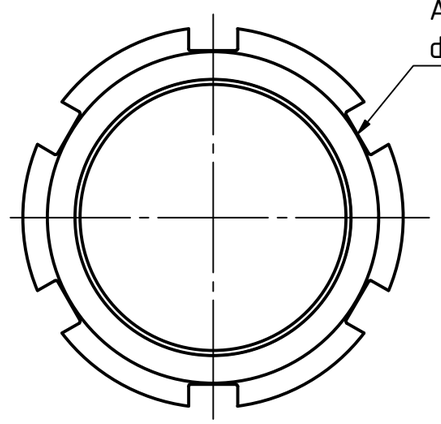

Ab Artikel-Nr. 01000307017 (d1=M45x1.5) sind die Nutmuttern mit 6 Nuten versehen

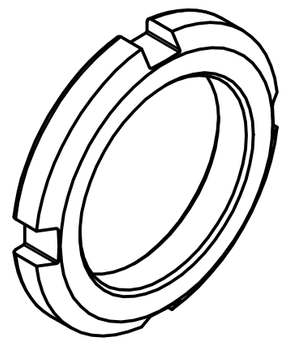

REVISION HISTORY

Rev.	Änderungstext	Änderungsdatum	Änderungsstamm	Gen.

STOXXparts ...der Normteiler

	Datum	Name
Gezeichn	06.10.2020	Dennis Bruder
Kontroll		
Norm		

Status	Änderungen	Datum	Name

tolerance DIN2768-mk

Nutmutter, flache Bauform, Stahl

01000307000

1

A3

weight -

scale 1:1