Artikel-Nr. SToxxparts	h mm	b mm
05000744001	10.5	4.5
05000744002	8.5	3.4

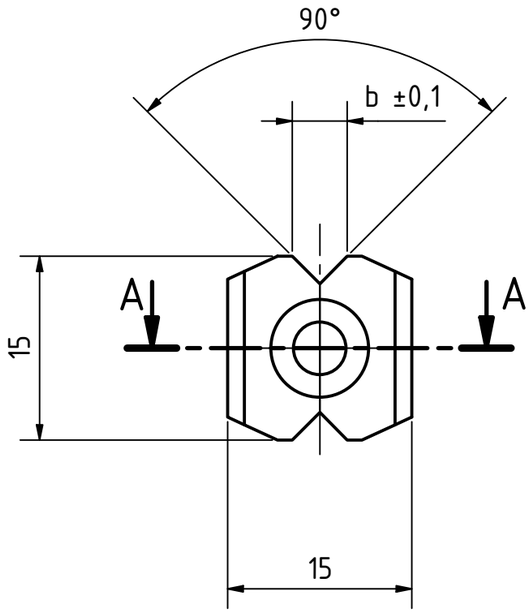

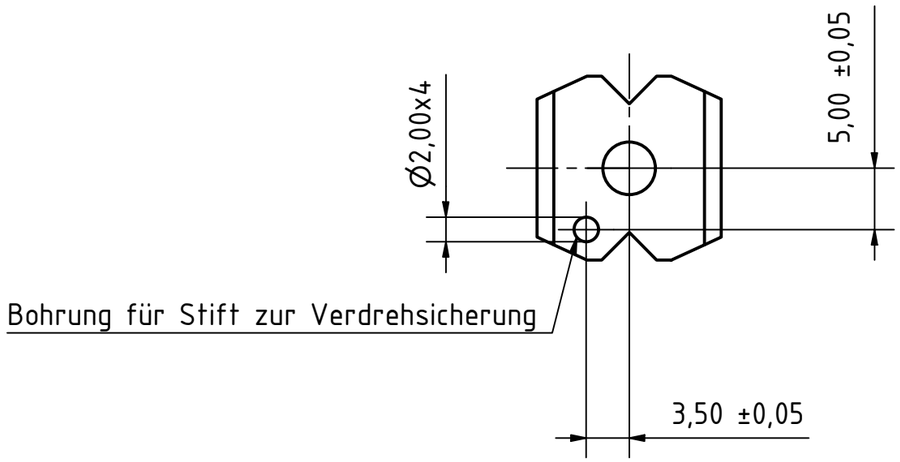

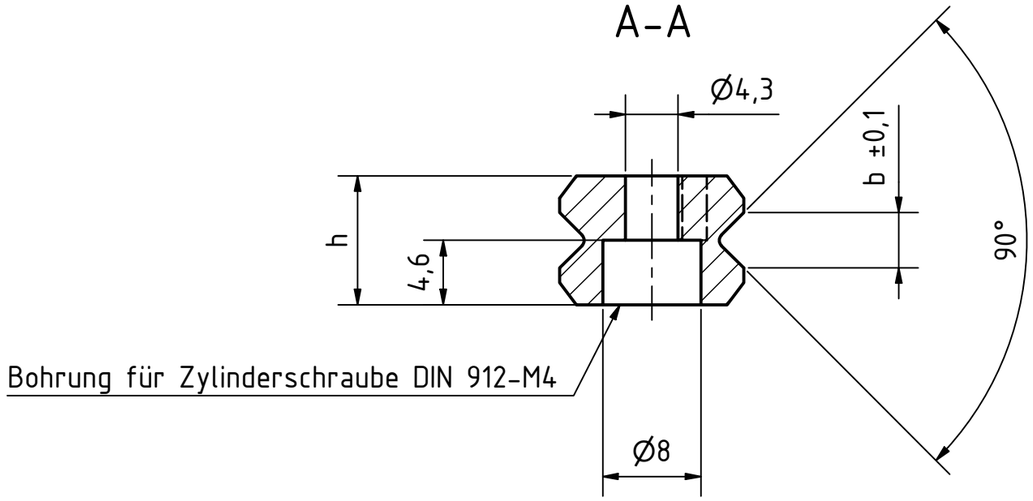

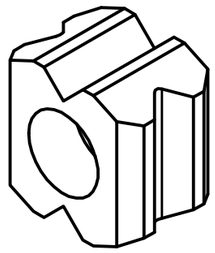

Sinterstahlausführung einsatzgehärtet, blank

STOXXparts ...der Normteiler

tolerance DIN2768-mk

	Datum	Name
Gezeichn	19.02.2021	Dennis Bruder
Kontroll		
Norm		

Raststück für federnde Druckstücke

05000744000

1

A3

weight -

scale 1:1

REVISION HISTORY

Rev.	Änderungstext	Änderungsdatum	Änderungsstamm	Gen.

Status	Änderungen	Datum	Name