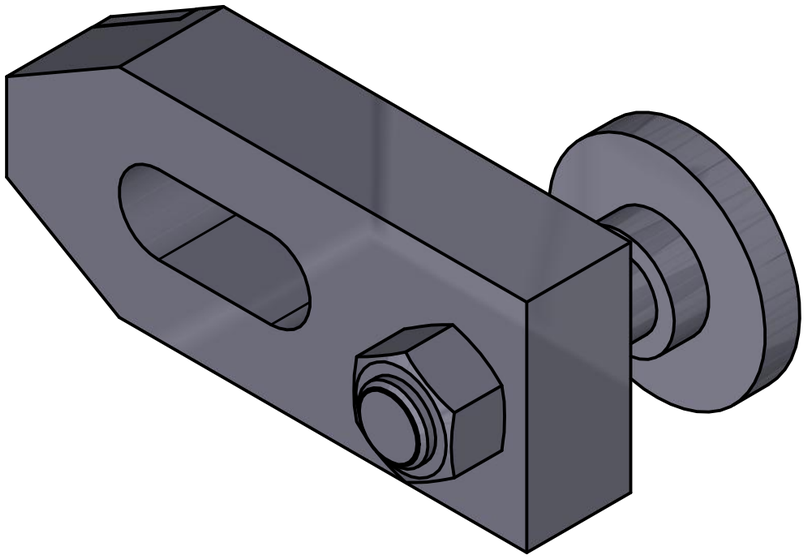

Artikel-Nr. SToxxparts	Nennmaß b_1	Abmessungen a_1	l_3	a_2	b_2	b_3	d	e_1	e_2	l_1	l_2	l_4	s	Nutennennmaß	Spannhöhe h min.	h max.	Gewicht
	[mm]	[mm]												[mm]	[mm]		[g]
17000134001	9	12	-	-	25	10	M 8	13	22	60	10	8	2	-	8	23	150
17000134002	9	12	-	-	25	10	M 8	13	22	60	10	8	2	-	8	43	160
17000134003	11	15	-	-	30	12	M10	15	30	80	12	10	2	-	10	38	295
17000134004	11	15	-	-	30	12	M10	15	30	80	12	10	2	-	10	58	310
17000134005	14	20	-	-	40	14	M12	21	40	100	15	12	3	-	10	31	590
17000134006	14	20	-	-	40	14	M12	21	40	100	15	12	3	-	10	71	620
17000134007	18	25	-	-	50	18	M16	26	45	125	20	16	3	-	12	42	1150
17000134008	18	25	-	-	50	18	M16	26	45	125	20	16	3	-	12	87	1220

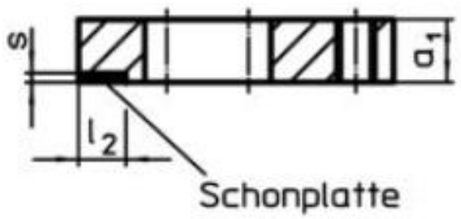

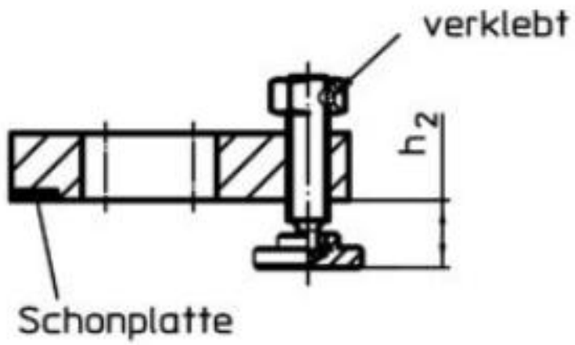

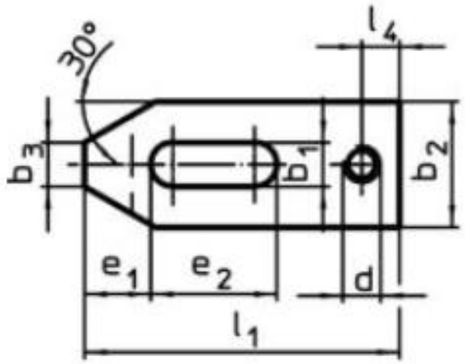

Rev.	Änderungstext	Änderungsdatum	Änderungsstamm	Gen.

STOXX parts ...der Normteiler

	Datum	Name
Gezeichn	06.05.2020	Philipp Joos
Kontroll	06.05.2020	
Norm		

Status	Änderungen	Datum	Name

tolerance DIN2768-mk

Spanneisen, mit Schonplatte, nur mit Stellschraube

17000134000

1

A3

weight -

scale 1:1