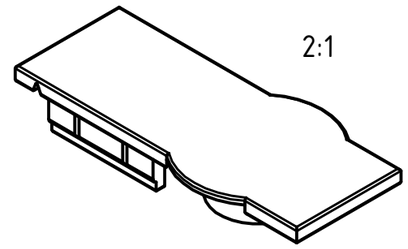

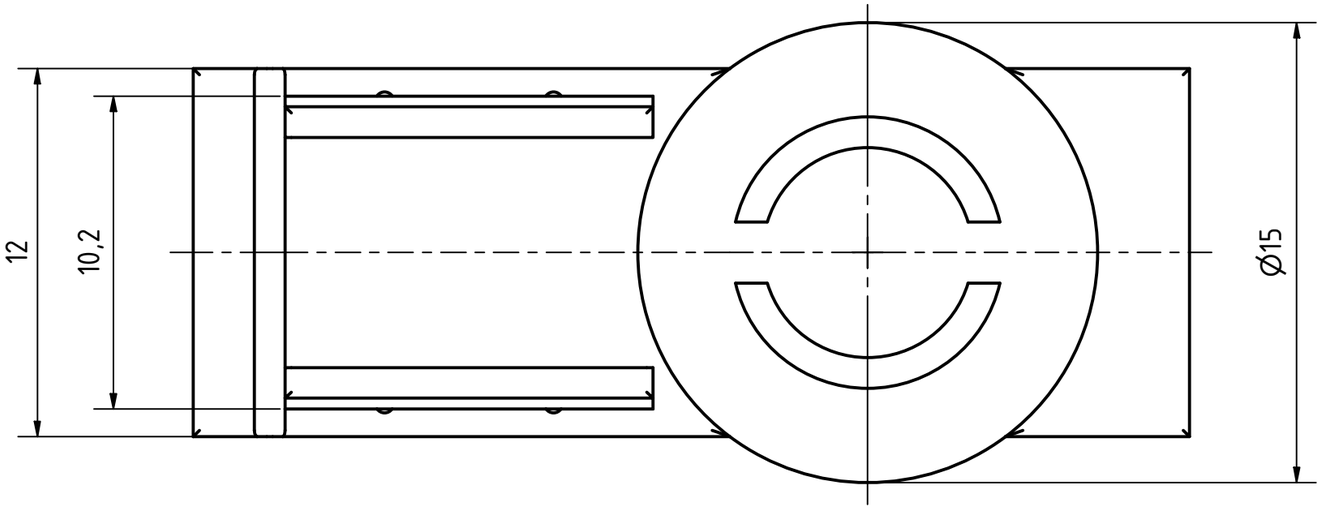

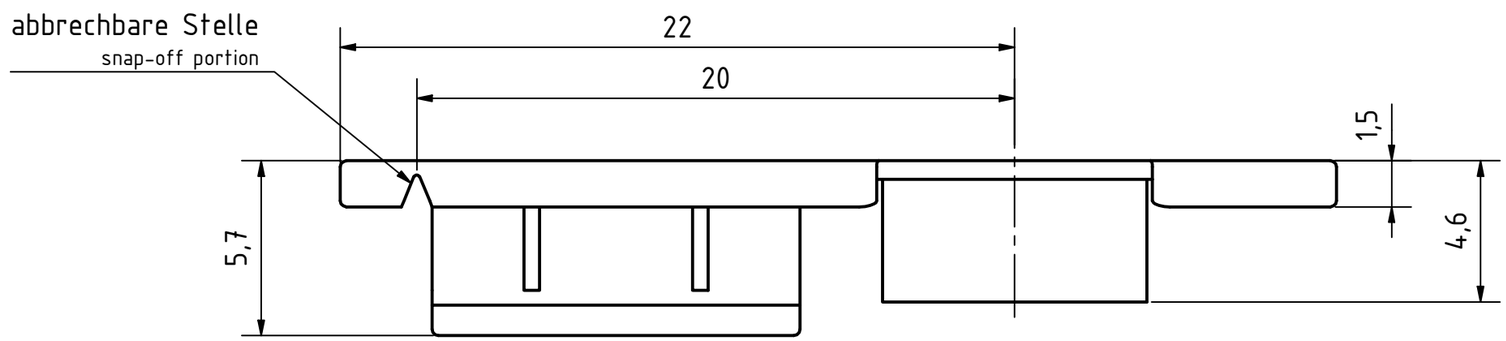

REVISION HISTORY				
Rev.	Änderungstext	Änderungsdatum	Änderungsstamm	Gen.

STOXX parts ...der Normteiler

	Datum	Name
Gezeichn	08.11.2021	Dennis Bruder
Kontroll		
Norm		

Status	Änderungen	Datum	Name

tolerance DIN2768-mk

MCS Flexi-Verbinder Endabdeckung

07000287001

1

A3

weight -

scale 5:1