Artikel-Nr. SToxxparts	A (Schließabstand) mm	b (max. Türdicke) mm	l mm
05000773001	20	12	28.5
05000773002	25	17	33.5

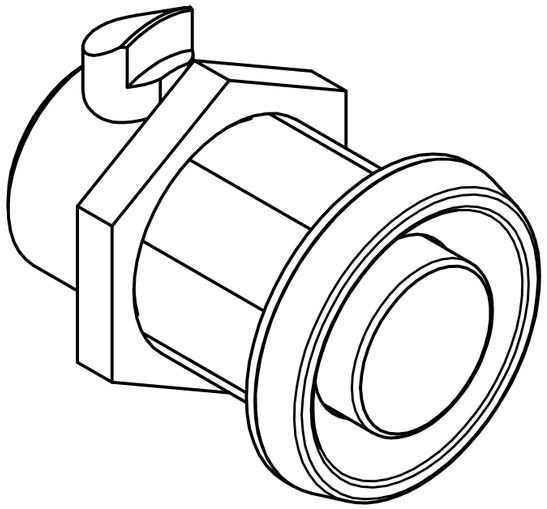

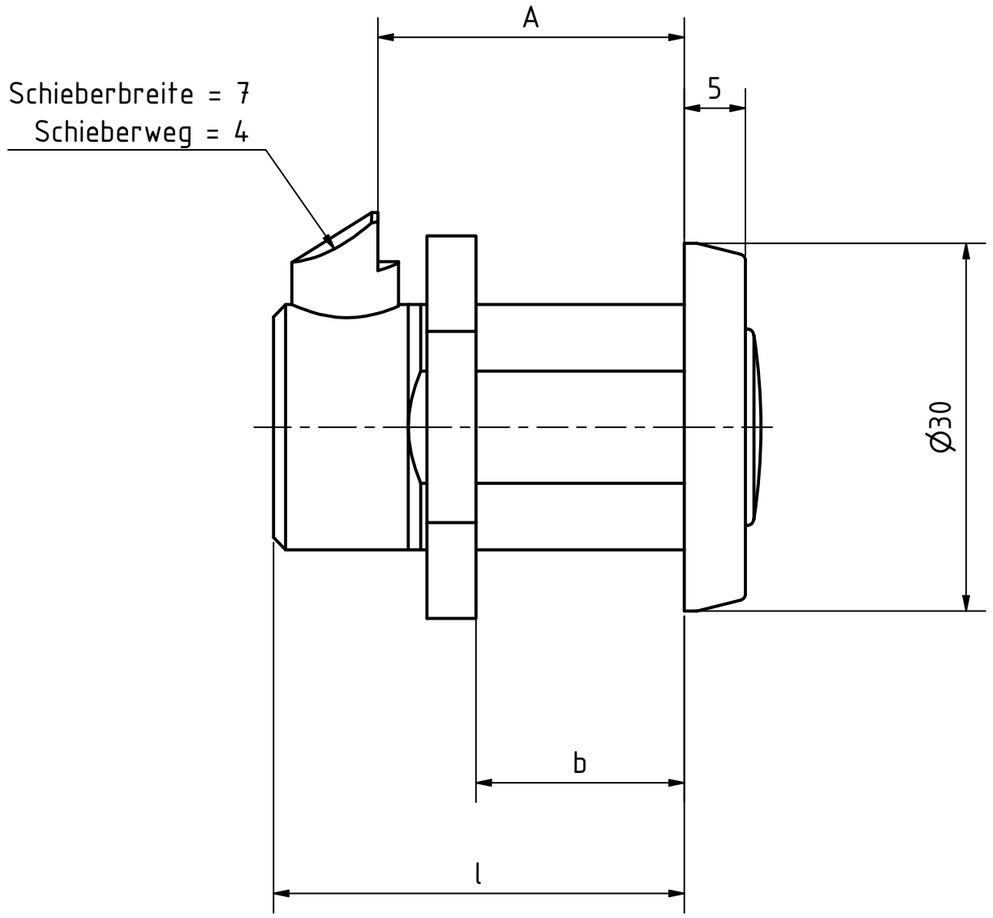

Stahlsechskantmutter verzinkt, blau passiviert
Kunststoffschieber (Polyamid PA), schwarz
Kunststoffdruckknopf (Polyamid PA), schwarz
Anschlagring kunststoffbeschichtet, schwarz, matt
Zink- Druckgussgehäuse, korrosionsgeschützt, anthrazitfarben

REVISION HISTORY

Rev.	Änderungstext	Änderungsdatum	Änderungsstamm	Gen.

STOXXparts ...der Normteiler

	Datum	Name
Gezeichn	26.02.2021	Dennis Bruder
Kontroll		
Norm		

Status	Änderungen	Datum	Name

tolerance DIN2768-mk

Schnappverschluss

05000773000

1

A3

weight -

scale 2:1