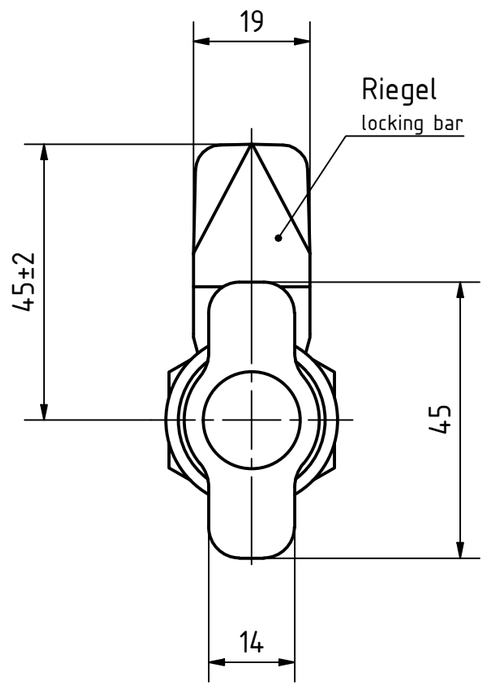

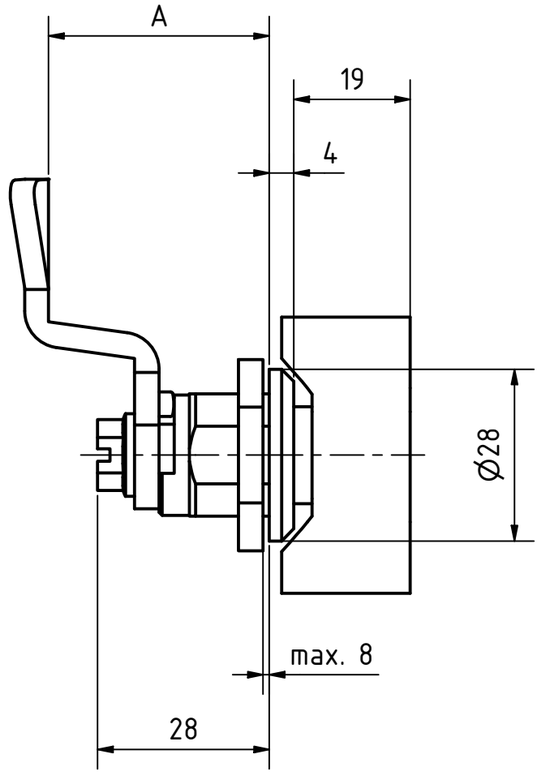

Artikel-Nr. / article-no. SToxxparts	A (Riegelabstand / locking bar distance) mm
05000856001	10
05000856002	13
05000856003	14
05000856004	16
05000856005	18
05000856006	20
05000856007	22
05000856008	24
05000856009	26
05000856010	28
05000856011	30
05000856012	32
05000856013	34
05000856014	36
05000856015	38
05000856016	40
05000856017	42
05000856018	45
05000856019	4
05000856020	50
05000856021	6
05000856022	8

Zink-Druckgussverschlussgehäuse
Sonstige Teile, Stahl verzinkt, blau passiviert
Kunststoffabdeckkappe (Polyamid PA) hellgrau
Kunststoffbediengriff (Polyamid PA) schwarz, matt
Anschlagring kunststoffbeschichtet, schwarz RAL 9005, strukturmatt

Zinc die-cast lock housing
Other parts, galvanised steel, blue passivated
Plastic cover cap (polyamide PA) light grey
Plastic operating handle (polyamide PA) black, matt
Stop ring plastic-coated, black RAL 9005, textured matt

REVISIONSVERLAUF

Rev.	Änderungstext	Änderungsdatum	Änderungsstamm	Gen.
	Erstfreigabe			PJ

STOXXparts ...der Normteiler

	Datum	Name
Gezeichn	26.03.2021	Dennis Bruder
Kontroll		
Norm		

Status	Änderungen	Datum	Name

tolerance DIN2768-mk

Verriegelung mit Bedienelement, Anschlagring schwarz

05000856000

1

A3

weight -

scale 1:1