Artikel-Nr. SToxxparts	d1 mm	d2 mm	s mm
01000258001	10	25	6.5
01000258002	10	32	6.5
01000258003	12	30	7.5
01000258004	12	40	7.5
01000258005	4	10	2.5
01000258006	4	13	2.5
01000258007	5	13	3
01000258008	5	16	3
01000258009	6	15	4
01000258010	6	20	4
01000258011	8	20	5
01000258012	8	26	5

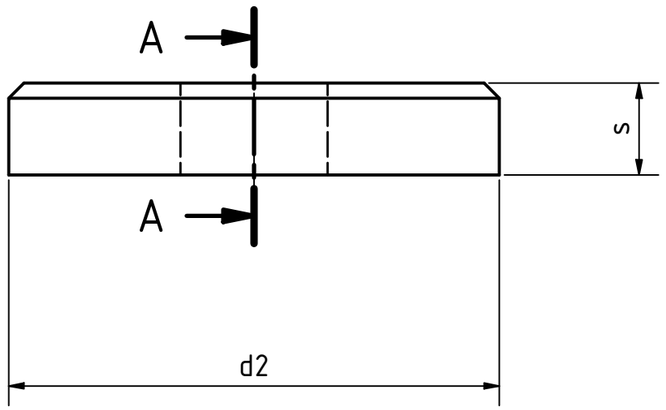

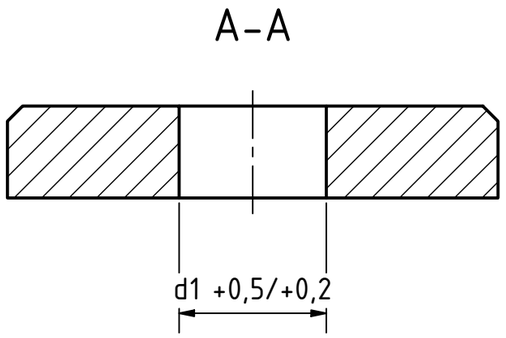

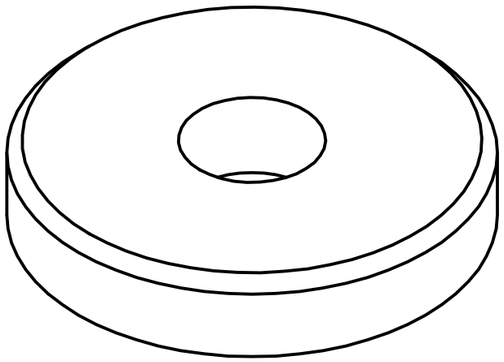

REVISIONSVERLAUF				
Rev.	Änderungstext	Änderungsdatum	Änderungsstamm	Gen.
	Erstfreigabe			PJ

STOXXparts ...der Normteiler

	Datum	Name
Gezeichn	24.08.2020	Dennis Bruder
Kontroll		
Norm		

Status	Änderungen	Datum	Name

tolerance DIN2768-mk

Unterlegscheibe mit zylindrischer Bohrung, Edelstahl, Form A

01000258000

1

A3

weight -

scale 2:1