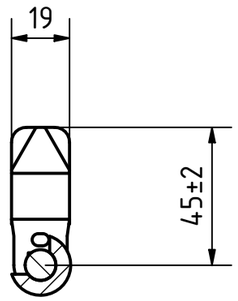


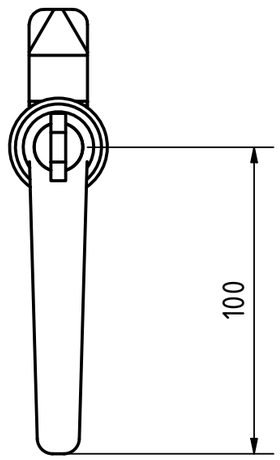


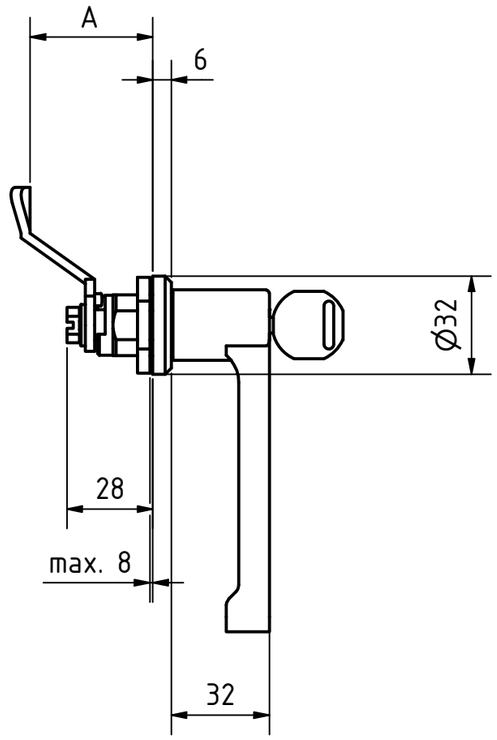


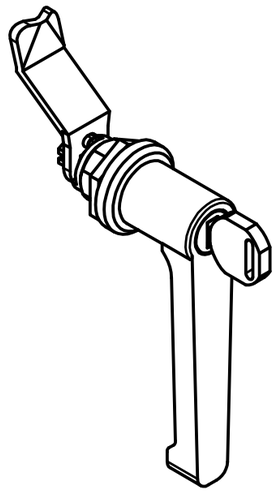

| Artikel-Nr. SToxxparts | A (Riegelabstand) mm |
|---|---|
| 05000683001 | 10 |
| 05000683002 | 13 |
| 05000683003 | 14 |
| 05000683004 | 16 |
| 05000683005 | 18 |
| 05000683006 | 20 |
| 05000683007 | 22 |
| 05000683008 | 24 |
| 05000683009 | 26 |
| 05000683010 | 28 |
| 05000683011 | 30 |
| 05000683012 | 32 |
| 05000683013 | 34 |
| 05000683014 | 36 |
| 05000683015 | 38 |
| 05000683016 | 40 |
| 05000683017 | 42 |
| 05000683018 | 45 |
| 05000683019 | 4 |
| 05000683020 | 50 |
| 05000683021 | 6 |
| 05000683022 | 8 |

Zink- Druckgussverschlussgehäuse
Neusilberschlüssel mit Kunststoffgriffstück
Sonstige Teile, Stahl verzinkt, blau passiviert
Kunststoffhandgriff (Polyamid PA) schwarz, matt
Anschlagring kunststoffbeschichtet, schwarz RAL 9005, strukturmatt

REVISION HISTORY

| Rev. | Änderungstext | Änderungsdatum | Änderungsstamm | Gen. |
|---|---|---|---|---|
| | | | | |

STOXXparts ...der Normteiler

| | Datum | Name |
|---|---|---|
| Gezeichn | 01.02.2021 | Dennis Bruder |
| Kontroll | | |
| Norm | | |

| Status | Änderungen | Datum | Name |
|---|---|---|---|
| | | | |

tolerance DIN2768-mk

Verriegelung abschließbar, Betätigung mit T-Griff (Schloss unterschiedlich)

05000683000

1

A3

weight -

scale 1:1