Artikel-Nr./article-no. STOxxparts	d1 mm	d2 mm	e mm	l1 ~ mm	l2 mm	l3 mm	l4 mm	l5 min. mm	l6 mm	SW1 mm	SW2 mm	SW3 mm	x (max. Radialversatz / max. radial misalignment) mm	F (max. Zug-/Druckbelastbarkeit / max. tensile/compressive load capacity) kN
07000130001	M10	21	44	81	43	30.5	22	24	16	41	18	12	0.7	6.5
07000130002	M10x1.25	21	44	81	43	30.5	22	24	16	41	18	12	0.7	6.5
07000130003	M12	21	44	85	43	34.5	26	24	16	41	18	12	0.8	10
07000130004	M12x1.25	21	44	85	43	34.5	26	24	16	41	18	12	0.8	10
07000130005	M16	32	60	121	62	45	34	34	26	55	27	18	1	18
07000130006	M16x1.5	32	60	121	62	45	34	34	26	55	27	18	1	18
07000130007	M20	32	60	129	62	53	42	34	26	55	27	18	1	30
07000130008	M20x1.5	32	60	129	62	53	42	34	26	55	27	18	1	30
07000130009	M6	9.5	24.5	52	29	18.5	14	13	9.5	22	8	5	0.6	2.5
07000130010	M8	15	30	63	33	23.5	18	16	11.5	27	13	7	0.7	4.5

Stahlausführung vergütet, phosphatiert
Edelstahlhaltering (Feder) 1.4568, nichtrostend
Steel version quenched and tempered, phosphated
Stainless steel retaining ring (spring) 1.4568, rustproof

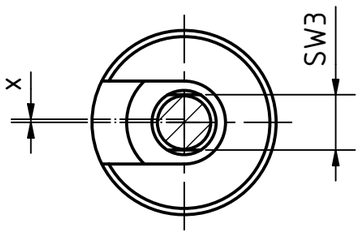

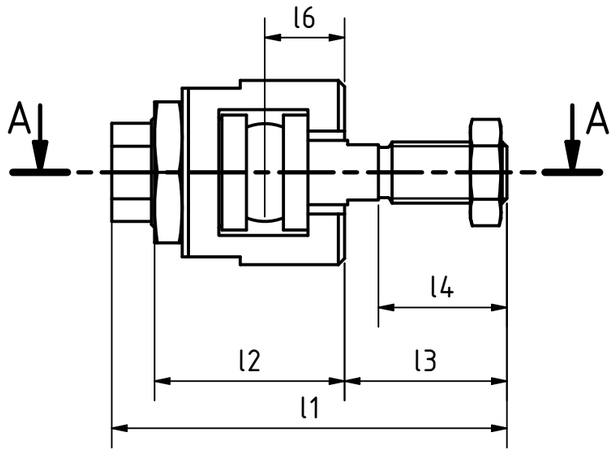

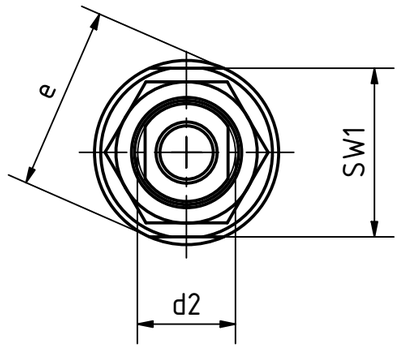

A-A

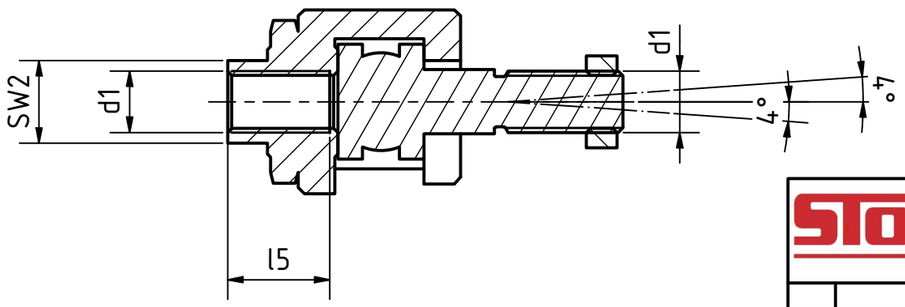

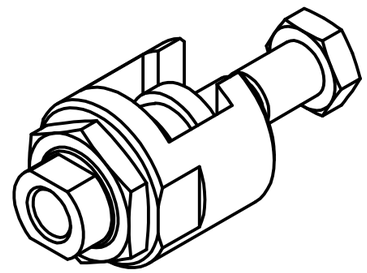

STOXXparts ...der Normteiler

	Datum	Name
Gezeichn	14.06.2021	Dennis Bruder
Kontroll		
Norm		

tolerance DIN2768-mk

Schnellsteck-Kupplung, Stahl

07000130000

1

A3

weight -

scale 1:2

REVISIONSVERLAUF

Rev.	Änderungstext	Änderungsdatum	Änderungsstamm	Gen.
	Erstfreigabe			PJ

Status	Änderungen	Datum	Name