Zink- Druckgussverschlussgehäuse
Neusilberschlüssel mit Kunststoffgriffstück
Sonstige Teile, Stahl verzinkt, blau passiviert
Kunststoff- T-Griff (Polyamid PA), schwarz, matt

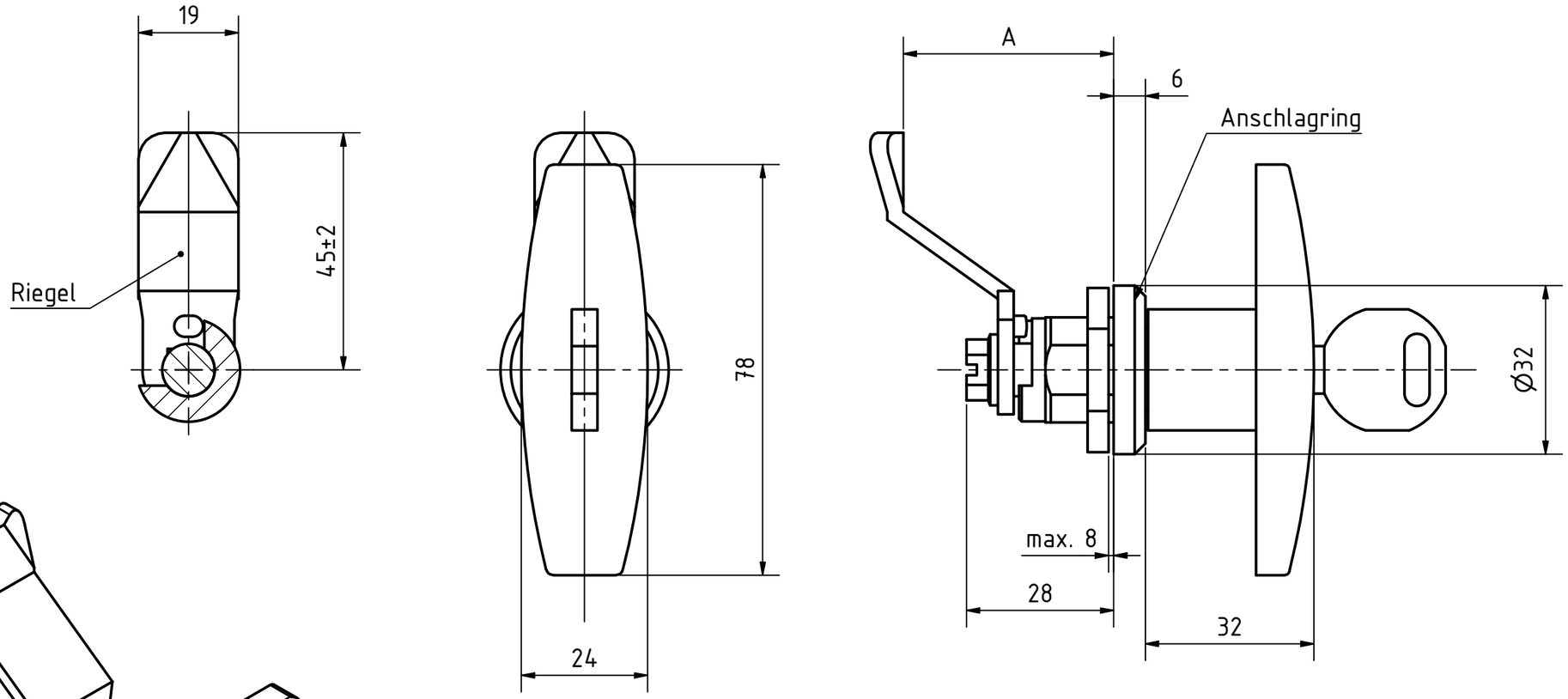

Artikel-Nr. Stoxxparts	A (Riegelabstand) mm
05000729001	10
05000729002	13
05000729003	14
05000729004	16
05000729005	18
05000729006	20
05000729007	22
05000729008	24
05000729009	26
05000729010	28
05000729011	30
05000729012	32
05000729013	34
05000729014	36
05000729015	38
05000729016	4
05000729017	40
05000729018	42
05000729019	45
05000729020	50
05000729021	6
05000729022	8

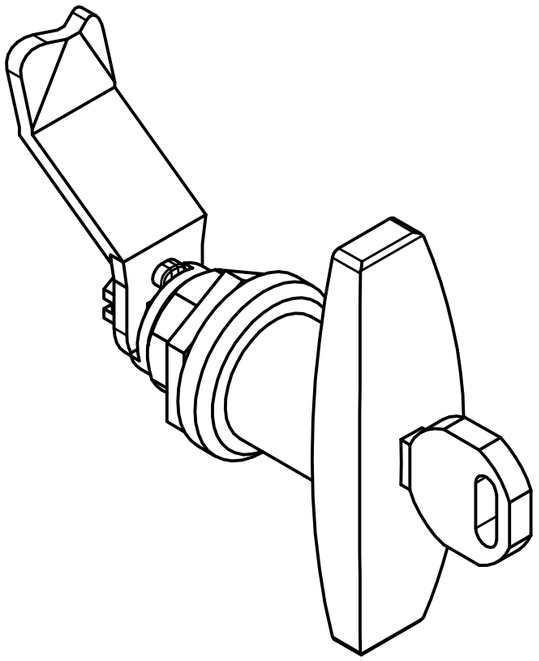

REVISION HISTORY

Rev.	Änderungstext	Änderungsdatum	Änderungsstamm	Gen.

STOXXparts ...der Normteiler

	Datum	Name
Gezeichn	16.02.2021	Dennis Bruder
Kontroll		
Norm		

Status	Änderungen	Datum	Name

tolerance DIN2768-mk

Verriegelung abschließbar, Betätigung mit T-Griff (Schloss unterschiedlich)

05000729000

1

A3

weight -

scale 1:1