Artikel-Nr. SToxxparts	Variante	A (Hakenabstand) mm
05000659001	ohne Gegenhalter (1) / CR	18
05000659002	mit Gegenhalter (2) / CR	18
05000659003	ohne Gegenhalter (1) / SW	18
05000659004	mit Gegenhalter (2) / SW	18

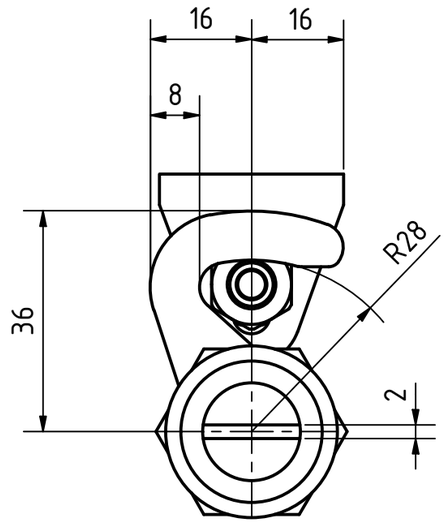

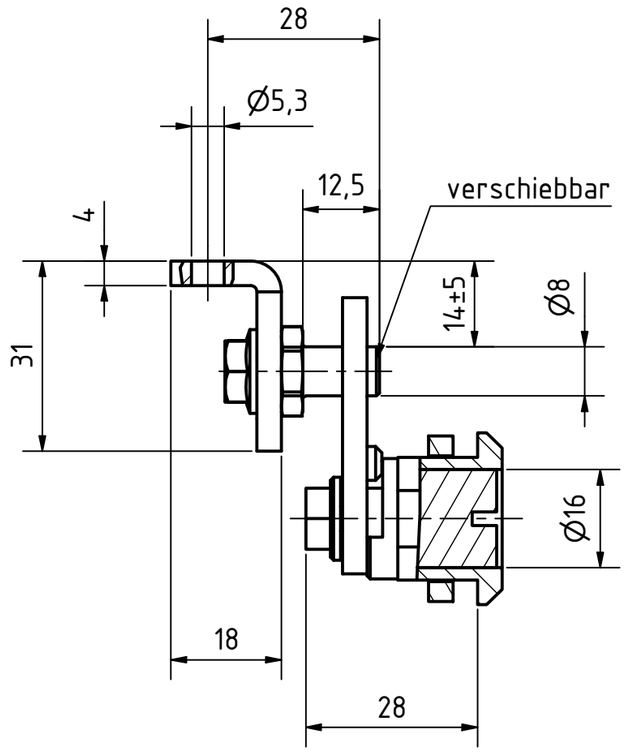

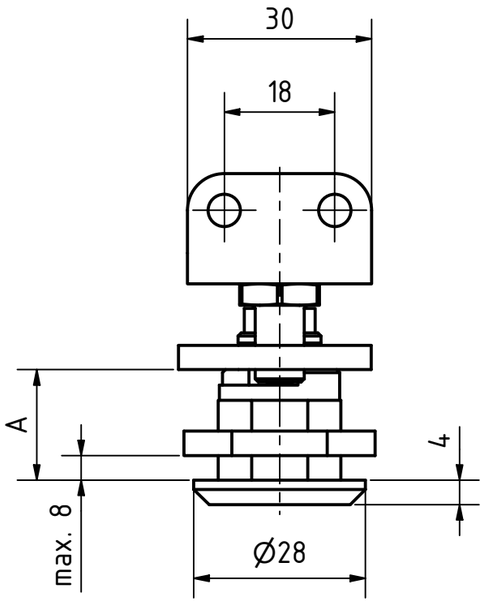

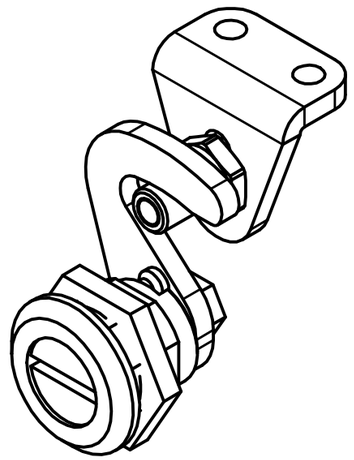

Zink- Druckgussverschlussgehäuse
Sonstige Teile, Stahl verzinkt, blau passiviert
Anschlagring:
- verchromt (CR)
- kunststoffbeschichtet schwarz RAL 9005, strukturmatt

REVISIONSVERLAUF

Rev.	Änderungstext	Änderungsdatum	Änderungsstamm	Gen.
	Erstfreigabe			PJ

STOXXparts ...der Normteiler

	Datum	Name
Gezeichn	27.01.2021	Dennis Bruder
Kontroll		
Norm		

Status | Änderungen | Datum | Name

tolerance DIN2768-mk

Hakenverriegelung, Betätigung mit Schlitz

05000659000

1

A3

weight -

scale 1:1