Silikonkautschukausführung (Elastosil), grau, temperaturbeständig bis 200°C,
FDA-konform, auf Deckblech aufvulkanisiert
Edelstahldeckblech und -gewindebuchse 1.4301, nichtrostend

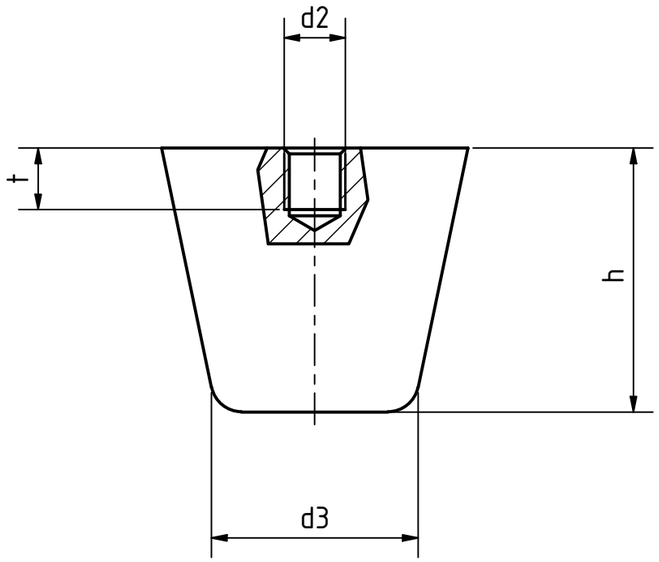

Artikel-Nr. STOxxparts	Härte Shore A±5	d1 mm	d2 mm	d3 mm	h mm	s mm	t mm	Federrate ~ N/mm	max. Belastbarkeit N	max. Federweg ~ mm
05000733001	40 (weich)	19	M5	12	16	2	5	-	-	-
05000733002	55 (mittel)	19	M5	12	16	2	5	63	250	4
05000733003	70 (hart)	19	M5	12	16	2	5	-	-	-
05000733004	40 (weich)	25	M6	16.5	20.5	2	6	-	-	-
05000733005	55 (mittel)	25	M6	16.5	20.5	2	6	90	460	5.1
05000733006	70 (hart)	25	M6	16.5	20.5	2	6	-	-	-
05000733007	40 (weich)	32	M8	21	26	2	8	-	-	-
05000733008	55 (mittel)	32	M8	21	26	2	8	117	760	6.5
05000733009	70 (hart)	32	M8	21	26	2	8	-	-	-
05000733010	40 (weich)	38	M8	24.5	32	2	8	-	-	-
05000733011	55 (mittel)	38	M8	24.5	32	2	8	113	900	8
05000733012	70 (hart)	38	M8	24.5	32	2	8	-	-	-
05000733013	40 (weich)	50	M10	32	43	2	10	-	-	-
05000733014	55 (mittel)	50	M10	32	43	2	10	148	1580	10.7
05000733015	70 (hart)	50	M10	32	43	2	10	-	-	-

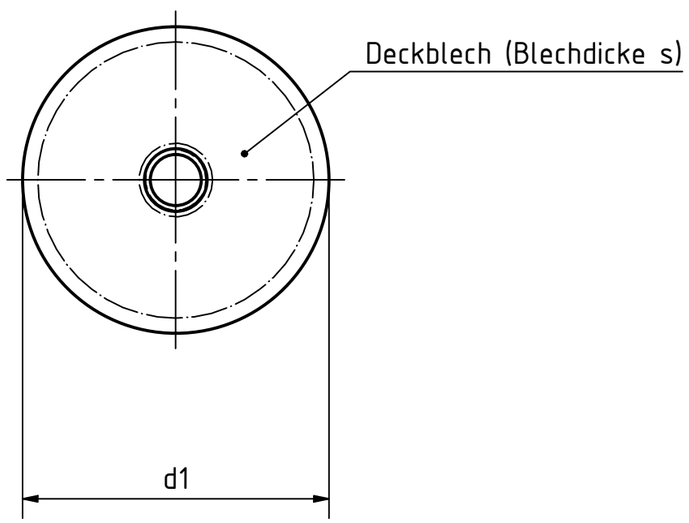

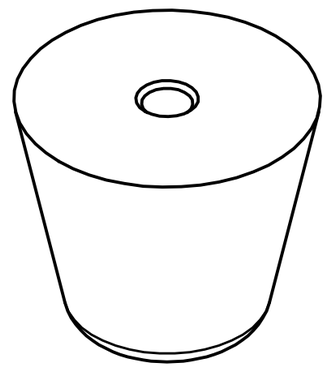

REVISION HISTORY

Rev.	Änderungstext	Änderungsdatum	Änderungsstamm	Gen.

STOXXparts ...der Normteiler

	Datum	Name
Gezeichn	17.02.2021	Dennis Bruder
Kontroll		
Norm		

Status	Änderungen	Datum	Name

tolerance DIN2768-mk

Silikonanschlagpuffer mit Edelstahlinnengewinde

05000733000

1

A3

weight -

scale 1:1