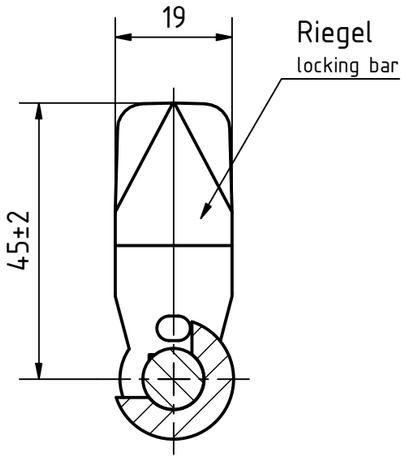

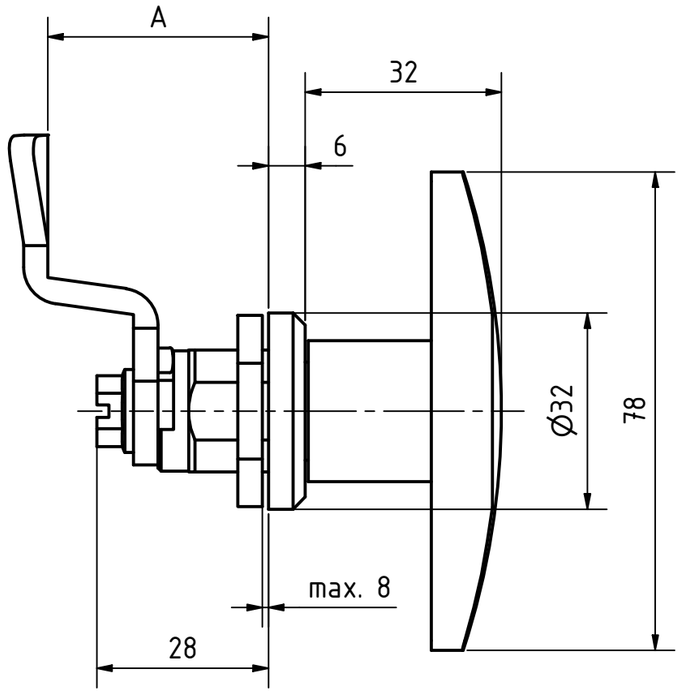

Artikel-Nr. / article-no. SToxxparts	A (Riegelabstand / locking bar distance) mm
05000861001	10
05000861002	13
05000861003	14
05000861004	16
05000861005	18
05000861006	20
05000861007	22
05000861008	24
05000861009	26
05000861010	28
05000861011	30
05000861012	32
05000861013	34
05000861014	36
05000861015	38
05000861016	40
05000861017	42
05000861018	45
05000861019	4
05000861020	50
05000861021	6
05000861022	8

Zink-Druckgussverschlussgehäuse
Sonstige Teile Stahl verzinkt, blau passiviert
Kunststoff T-Griff (Polyamid PA), schwarz, matt
Anschlagring kunststoffbeschichtet, schwarz RAL 9005, strukturmatt

Zinc die-cast lock housing
Other parts zinc-plated steel, blue passivated
Plastic T-handle (polyamide PA), black, matt
Stop ring plastic coated, black RAL 9005, textured matt

REVISIONSVERLAUF

Rev.	Änderungstext	Änderungsdatum	Änderungsstamm	Gen.
	Erstfreigabe			PJ

STOXXparts ...der Normteiler

	Datum	Name
Gezeichn	26.03.2021	Dennis Bruder
Kontroll		
Norm		

Status	Änderungen	Datum	Name

tolerance DIN2768-mk

Verriegelung, Betätigung mit T-Griff, Anschlagring schwarz

05000861000

1

A3

weight -

scale 1:1