Arikel-Nr. SToxxparts	Länge mm	Auszugsweg mm	Vertikale Tragkraft pro Paar (kg) bei 100000 Zyklen	Horizontale Tragkraft pro Paar (kg) bei 100000 Zyklen	Schubladentiefe von - bis mm	A mm	B mm	X mm	Gewicht kg/Stk.
07000052001	242	154	35	10	242-380	166	202	192	0.3
07000052002	317	229	35	10	317-530	241	277	256	0.39
07000052003	398	298	35	10	398-680	322	358	352	0.48
07000052004	473	373	35	10	473-780	397	433	416	0.57

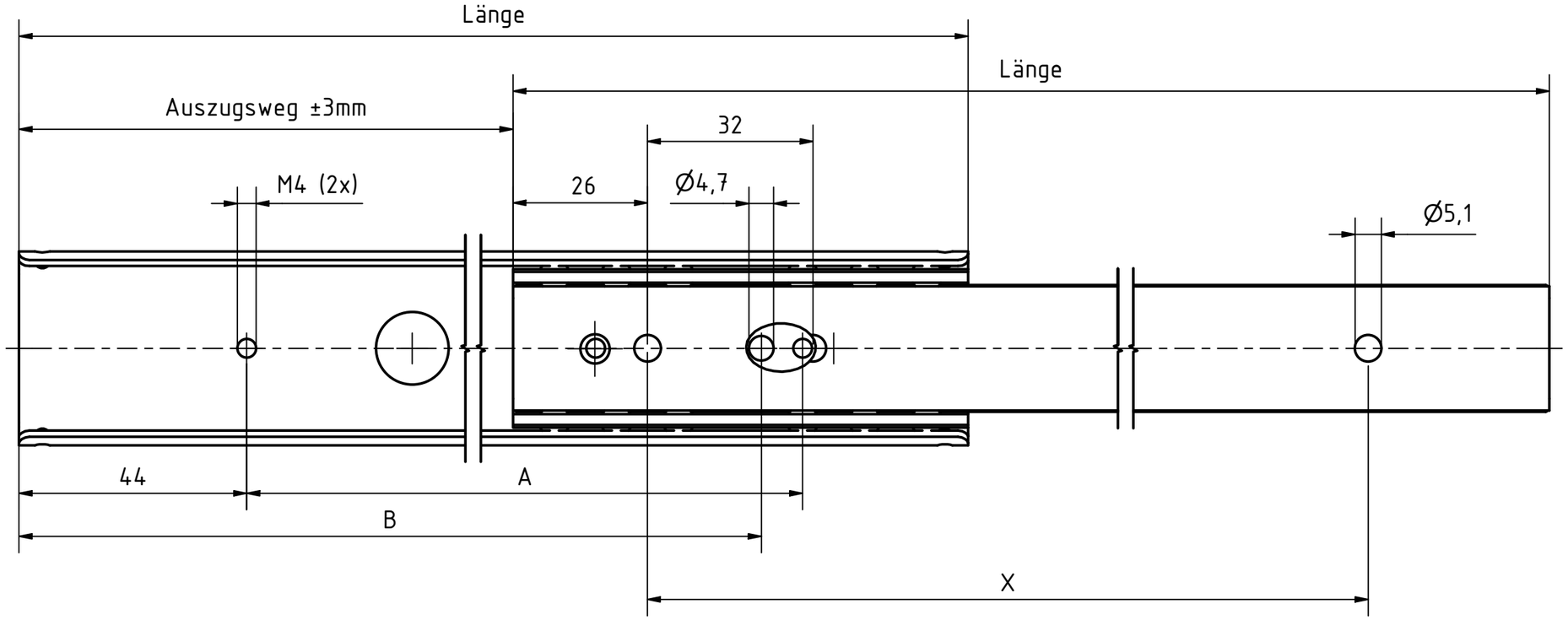

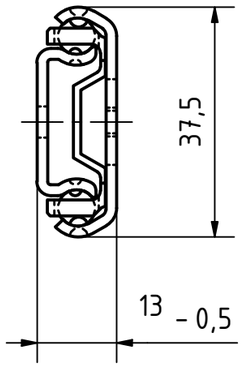

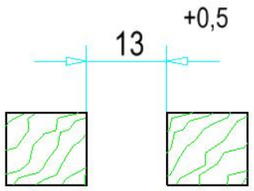

EINBAURAUM / ACHTUNG:
bei Pulverbeschichtung muss ca. 2 x 0,1 mm
Pulverschichtdicke berücksichtigt werden
Zeichnungsmaße beinhalten keine
Pulverbeschichtung (diese ist aufzuaddieren)

CLEARANCE / ATTENTION:
slides powder coated, powder layer
thickness of about 2 x 0,1 mm has to be
taken into consideration
drawing dimensions do not contain
layer thickness of the powder itself

1:5

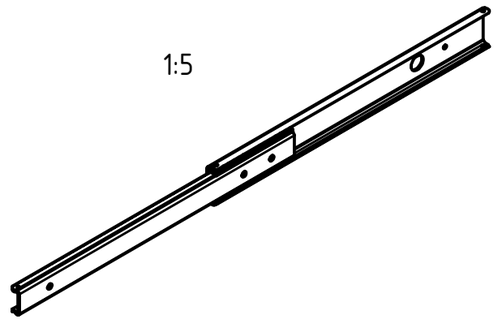

REVISIONSVERLAUF

Rev.	Änderungstext	Änderungsdatum	Änderungsstamm	Gen.
	Erstfreigabe			PJ

STOXXparts ...der Normteiler

		Datum	Name
Gezeichn		12.06.2020	Dennis Bruder
Kontroll			
Norm			

Status	Änderungen	Datum	Name

tolerance DIN2768-mk

Teilauszug Serie 012

07000052000

1

A3

weight -

scale 1:1