Artikel-Nr. SToxxparts	d1 mm	h mm	d2 mm	l mm
05000850001	10	4.5	6	8.5
05000850002	10	8	6	8
05000850003	16	13	8	10
05000850004	16	5	8	10
05000850005	20	12	10	12
05000850006	20	6	10	12
05000850007	25	20	12	14
05000850008	25	30	12	14
05000850009	25	8	12	14
05000850010	30	25	16	20
05000850011	30	40	16	20
05000850012	30	50	16	20
05000850013	30	65	16	20
05000850014	40	13	20	20
05000850015	40	32	20	20
05000850016	6	2.5	4	6.5
05000850017	6	4.5	4	8.5
05000850018	6	5	4	6

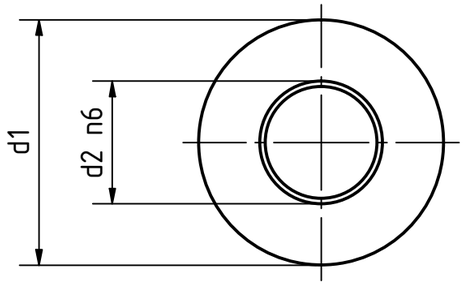

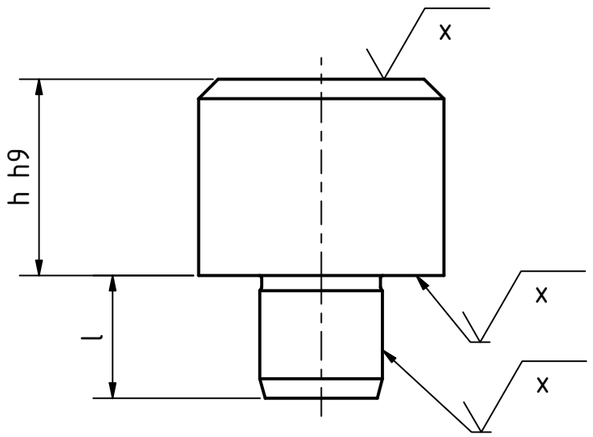

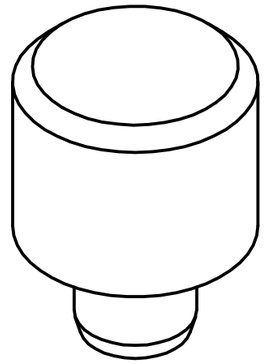

x =geschliffen

Stahlausführung gehärtet

STOXXparts ...der Normteiler

tolerance DIN2768-mk

	Datum	Name
Gezeichn	24.03.2021	Dennis Bruder
Kontroll		
Norm		

Stahlauflagebolzen

05000850000

1

A3

weight -

scale 1:1

Status	Änderungen	Datum	Name

REVISIONSVERLAUF

Rev.	Änderungstext	Änderungsdatum	Änderungsstamm	Gen.
	Erstfreigabe			PJ