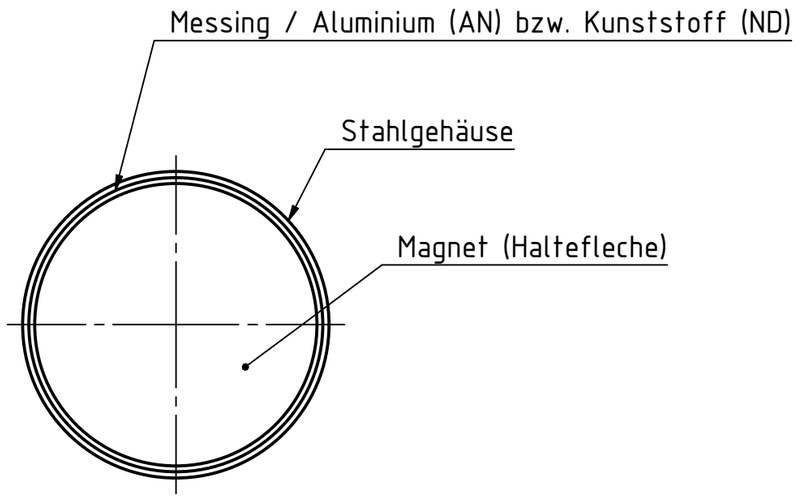

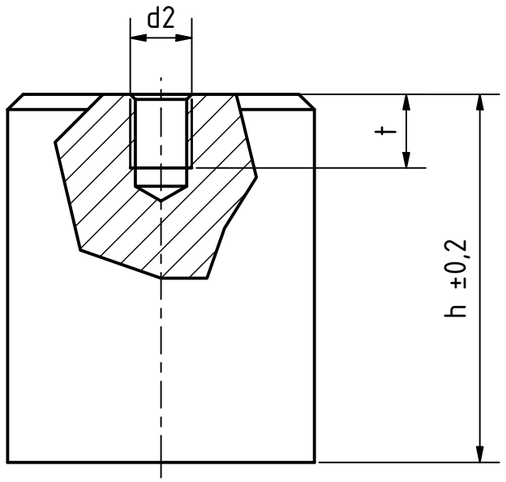

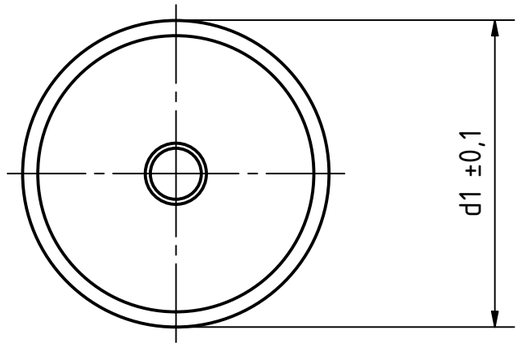

Artikel-Nr. SToxxparts	Magnetwerkstoff	d1 mm	d2 mm	h mm	t min. mm	FN (Nennhaftkraft) N
05000676001	Neodym, Eisen, Bor, temperaturbeständig bis 80°C (ND)	10	M4	20	7	24
05000676002	Neodym, Eisen, Bor, temperaturbeständig bis 80°C (ND)	13	M4	20	7	60
05000676003	Neodym, Eisen, Bor, temperaturbeständig bis 80°C (ND)	16	M4	20	5	90
05000676004	Neodym, Eisen, Bor, temperaturbeständig bis 80°C (ND)	20	M6	25	7	135
05000676005	Neodym, Eisen, Bor, temperaturbeständig bis 80°C (ND)	25	M6	35	9	190
05000676006	Neodym, Eisen, Bor, temperaturbeständig bis 80°C (ND)	32	M8	40	9	340
05000676007	Neodym, Eisen, Bor, temperaturbeständig bis 80°C (ND)	40	M8	50	12	700
05000676008	Neodym, Eisen, Bor, temperaturbeständig bis 80°C (ND)	50	M10	60	12	1000
05000676009	Neodym, Eisen, Bor, temperaturbeständig bis 80°C (ND)	6	M3	20	5	6
05000676010	Neodym, Eisen, Bor, temperaturbeständig bis 80°C (ND)	63	M12	65	14	1700
05000676011	Neodym, Eisen, Bor, temperaturbeständig bis 80°C (ND)	8	M3	20	5	12
05000676012	Aluminium, Nickel, Cobalt , temperaturbeständig bis 450°C (AN)	10	M4	20	7	8.5
05000676013	Aluminium, Nickel, Cobalt , temperaturbeständig bis 450°C (AN)	13	M4	20	7	12
05000676014	Aluminium, Nickel, Cobalt , temperaturbeständig bis 450°C (AN)	16	M4	20	5	20
05000676015	Aluminium, Nickel, Cobalt , temperaturbeständig bis 450°C (AN)	20	M6	25	7	40
05000676016	Aluminium, Nickel, Cobalt , temperaturbeständig bis 450°C (AN)	25	M6	35	9	60
05000676017	Aluminium, Nickel, Cobalt , temperaturbeständig bis 450°C (AN)	32	M8	40	9	160
05000676018	Aluminium, Nickel, Cobalt , temperaturbeständig bis 450°C (AN)	40	M8	50	12	240
05000676019	Aluminium, Nickel, Cobalt , temperaturbeständig bis 450°C (AN)	50	M10	60	12	400
05000676020	Aluminium, Nickel, Cobalt , temperaturbeständig bis 450°C (AN)	6	M3	20	5	2
05000676021	Aluminium, Nickel, Cobalt , temperaturbeständig bis 450°C (AN)	63	M12	65	14	660
05000676022	Aluminium, Nickel, Cobalt , temperaturbeständig bis 450°C (AN)	8	M3	20	5	4

1:2

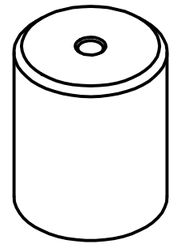

Stahlgehäuse, verzinkt

STOXXparts ...der Normteiler

	Datum	Name
Gezeichn	28.01.2021	Dennis Bruder
Kontroll		
Norm		

tolerance DIN2768-mk

Haltemagnet mit Innengewinde

05000676000

1

A3

weight -

scale 1:1

Status	Änderungen	Datum	Name

REVISION HISTORY

Rev.	Änderungstext	Änderungsdatum	Änderungsstamm	Gen.