Artikel-Nr. SToxxparts	Variante	a mm	d mm	e1 mm	e2 mm	h1 mm	h2 mm
05000695001	mit Bremmsmoment	10	M4	10	19	3.5 -1	5.8
05000695002	ohne Bremmsmoment	10	M4	10	19	3.5 -1	5.8
05000695003	mit Bremmsmoment	10	M5	10	19	3.5 -1	5.8
05000695004	ohne Bremmsmoment	10	M5	10	19	3.5 -1	5.8
05000695005	mit Bremmsmoment	10	M6	10	19	3.5 -1	5.8
05000695006	ohne Bremmsmoment	10	M6	10	19	3.5 -1	5.8
05000695007	mit Bremmsmoment	10	M8	10	19	3.5 -1	5.8
05000695008	ohne Bremmsmoment	10	M8	10	19	3.5 -1	5.8
05000695009	mit Bremmsmoment	8	M4	8	16	1.6 -0.4	5
05000695010	ohne Bremmsmoment	8	M4	8	16	1.6 -0.4	5
05000695011	mit Bremmsmoment	8	M5	8	16	1.6 -0.4	5
05000695012	ohne Bremmsmoment	8	M5	8	16	1.6 -0.4	5
05000695013	mit Bremmsmoment	8	M6	8	16	1.6 -0.4	5
05000695014	ohne Bremmsmoment	8	M6	8	16	1.6 -0.4	5

Stahl verzinkt, blau passiviert

A-A

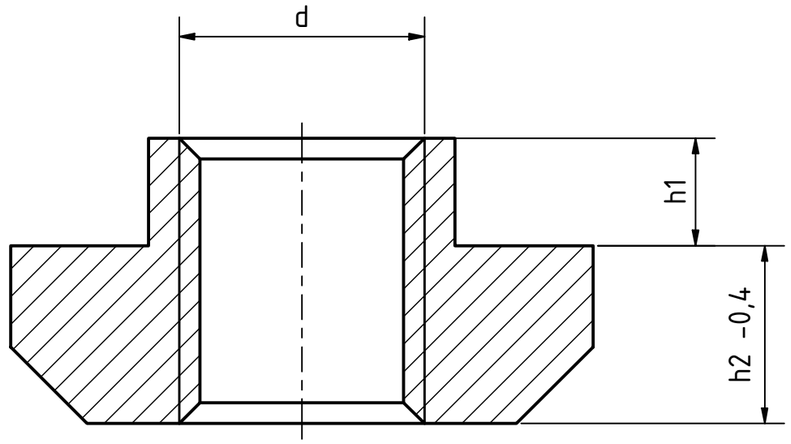

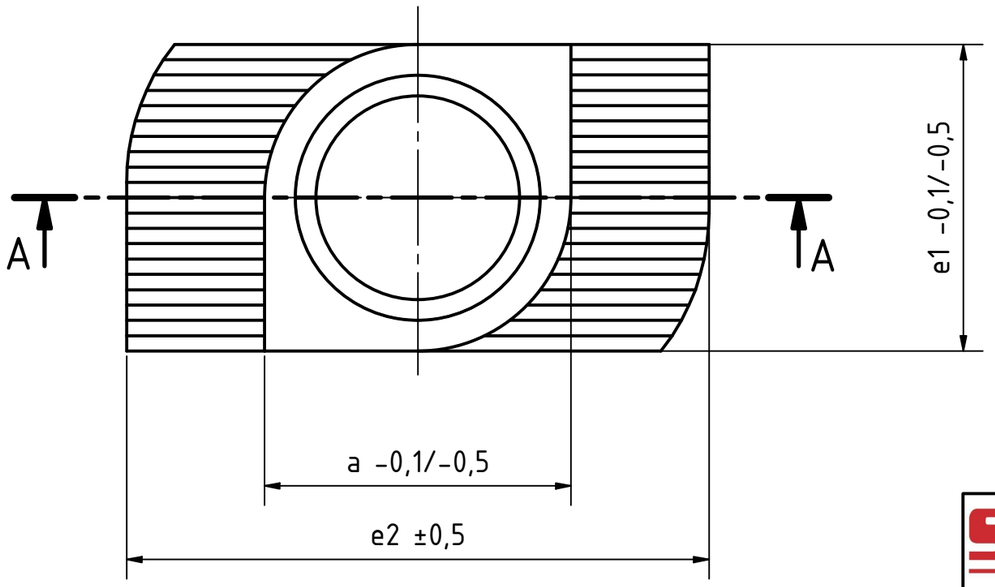

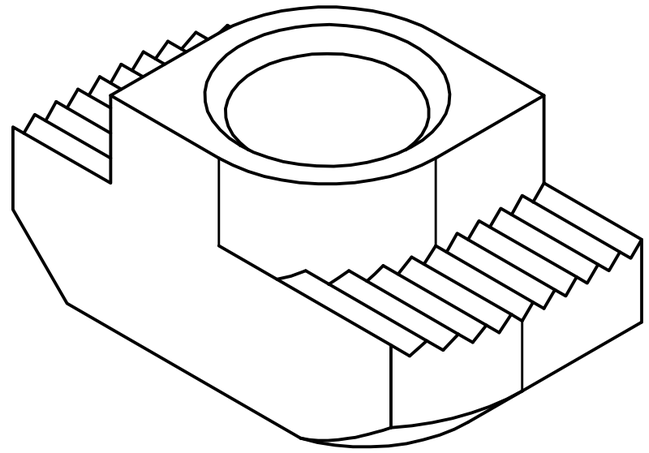

REVISION HISTORY				
Rev.	Änderungstext	Änderungsdatum	Änderungsstamm	Gen.

STOXXparts ...der Normteiler

	Datum	Name
Gezeichn	03.02.2021	Dennis Bruder
Kontroll		
Norm		

Status	Änderungen	Datum	Name

tolerance DIN2768-mk

Hammerkopfmutter für T-Nuten

05000695000

1

A3

weight -

scale 5:1