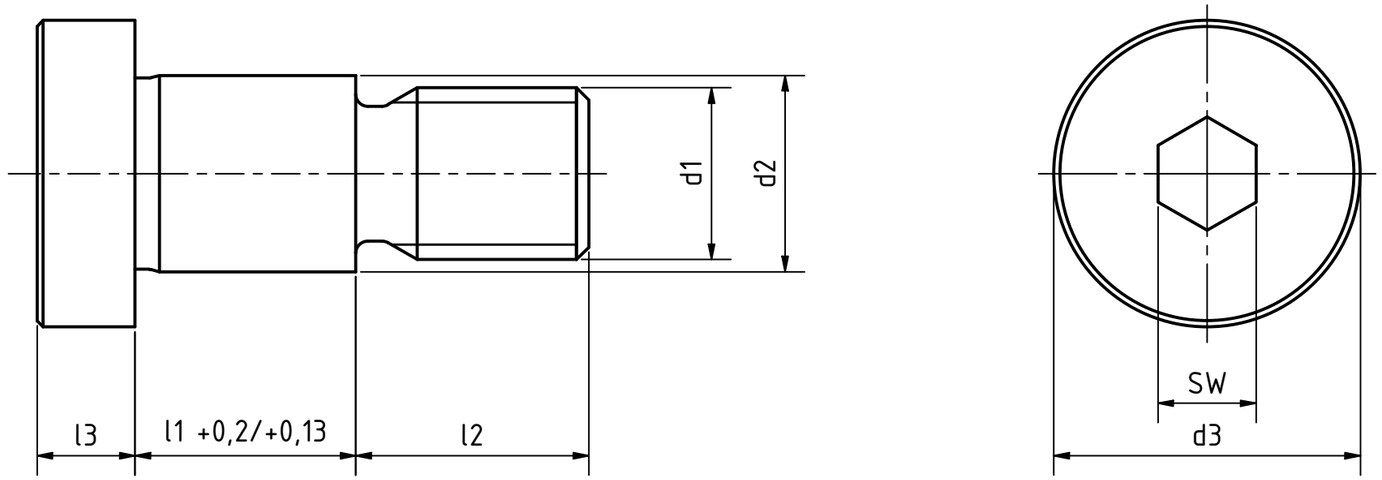

Artikel-Nr. STOxxparts	d1 mm	d2 mm	l1 mm	d3 mm	l2 mm	l3 mm	SW mm
01000339001	M10	12 -0,05/-0,08	12	19	13	6	6
01000339002	M10	12 -0,05/-0,08	14	19	13	6	6
01000339003	M10	12 -0,05/-0,08	16	19	13	6	6
01000339004	M10	12 -0,05/-0,08	17	19	13	6	6
01000339005	M12	14 -0,05/-0,08	14	22	16	8	8
01000339006	M12	14 -0,05/-0,08	16	22	16	8	8
01000339007	M12	14 -0,05/-0,08	18	22	16	8	8
01000339008	M14	16 -0,05/-0,08	17	25	19	8	8
01000339009	M14	16 -0,05/-0,08	18	25	19	8	8
01000339010	M5	6 -0,03/-0,05	5	12	7	3	3
01000339011	M5	6 -0,03/-0,05	6	12	7	3	3
01000339012	M5	6 -0,03/-0,05	7	12	7	3	3
01000339013	M5	6 -0,03/-0,05	8	12	7	3	3
01000339014	M6	8 -0,05/-0,08	10	14	8	4	4
01000339015	M6	8 -0,05/-0,08	12	14	8	4	4
01000339016	M6	8 -0,05/-0,08	13	14	8	4	4
01000339017	M6	8 -0,05/-0,08	5	14	8	4	4
01000339018	M6	8 -0,05/-0,08	6	14	8	4	4
01000339019	M6	8 -0,05/-0,08	8	14	8	4	4
01000339020	M6	8 -0,05/-0,08	9	14	8	4	4
01000339021	M8	10 -0,05/-0,08	10	16	11	5	5
01000339022	M8	10 -0,05/-0,08	12	16	11	5	5
01000339023	M8	10 -0,05/-0,08	14	16	11	5	5
01000339024	M8	10 -0,05/-0,08	15	16	11	5	5
01000339025	M8	10 -0,05/-0,08	8	16	11	5	5

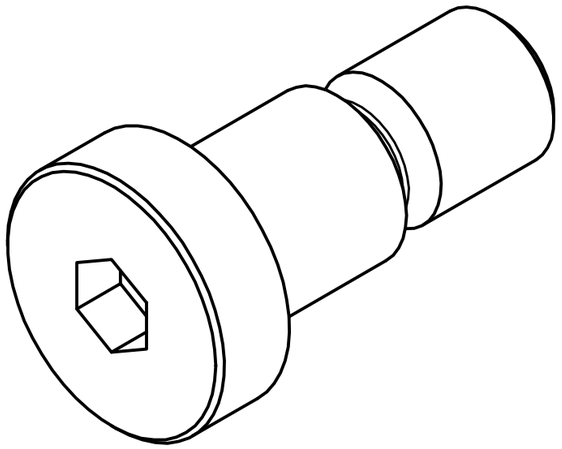

REVISION HISTORY

Rev.	Änderungstext	Änderungsdatum	Änderungsstamm	Gen.

STOXXparts ...der Normteiler

Status	Änderungen	Datum	Name

	Datum	Name
Gezeichn	22.10.2020	Dennis Bruder
Kontroll		
Norm		

tolerance DIN2768-mk

Bundschraube, Edelstahl

01000339000

1

A3

weight -

scale 1:1