Artikel-Nr./article-no. SToxxparts	d1 mm	l1 mm	d2 mm	l2 mm
07000123001	18	47	6	16
07000123002	30	60	8	16
07000123003	40	93	12	17
07000123004	50	93	12	18

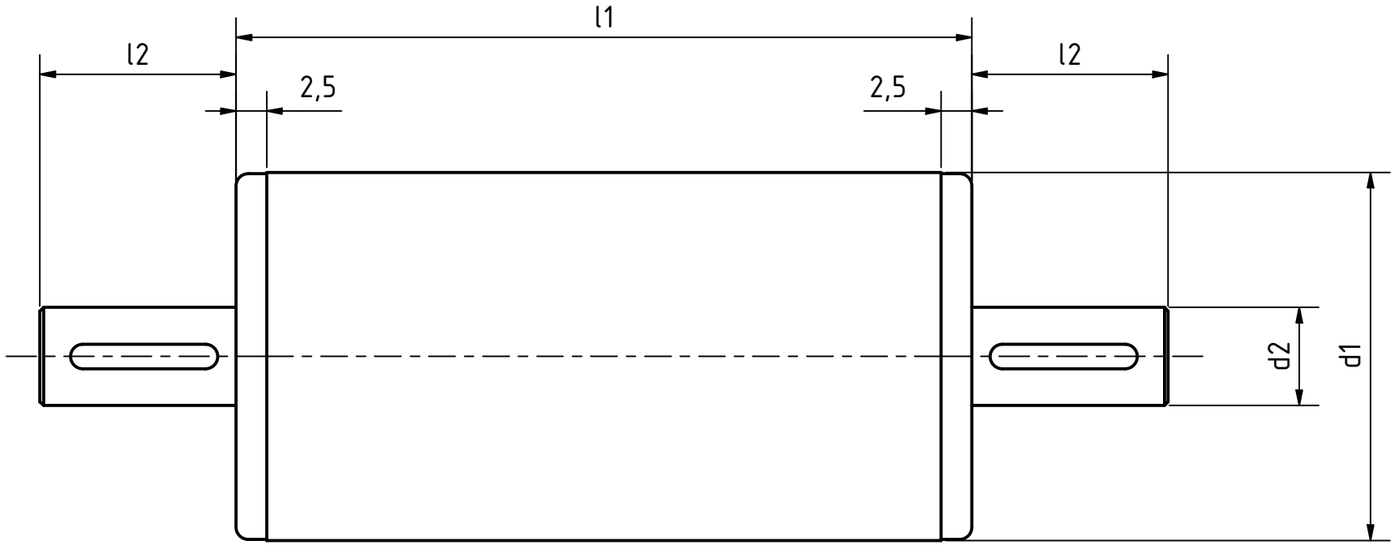

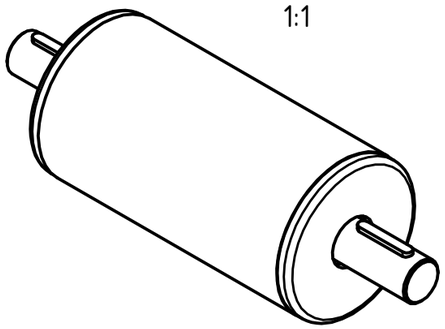

Kunststoffendstopfen
Stahlwelle, kugelgelagert
Stahlführungsrohr, Rohr DIN 2391, verchromt
Plastic end plug
Steel shaft, ball bearing mounted
Steel guide tube, tube DIN 2391, chrome-plated

STOXXparts ...der Normteiler

	Datum	Name
Gezeichn	10.06.2021	Dennis Bruder
Kontroll		
Norm		

tolerance DIN2768-mk

Antriebs- und Übertragungseinheit, Stahl

07000123000

1

A3

weight -

scale 2:1

Status	Änderungen	Datum	Name

REVISIONSVERLAUF

Rev.	Änderungstext	Änderungsdatum	Änderungsstamm	Gen.
	Erstfreigabe			PJ