Artikel-Nr. / article-no. SToxxparts	b (Schlittengröße/slide size) mm	l1 mm	d1 mm	h mm	l2 mm	l3 mm	l4 mm	l5 mm
07000089001	120	145	M5	13.8	131.8	145	131.8	14.5
07000089002	30	41	M2.5	4.2	35.4	41	35.4	6.5
07000089003	50	67	M3	7	58	67	58	10
07000089004	80	105	M4	12.5	92	105	92	14.5

Edelstahlzylinderschrauben DIN 912, nichtrostend
Aluminiumausführung eloxiert, naturfarben
Stainless steel socket head cap screws DIN 912, stainless steel
Aluminum version anodized, natural color

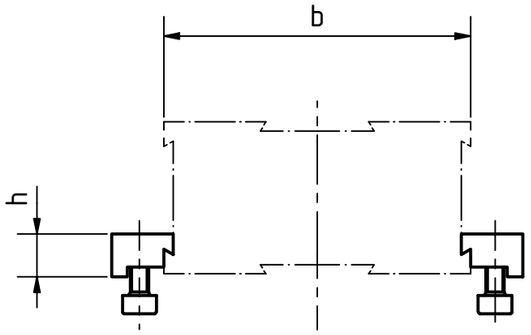

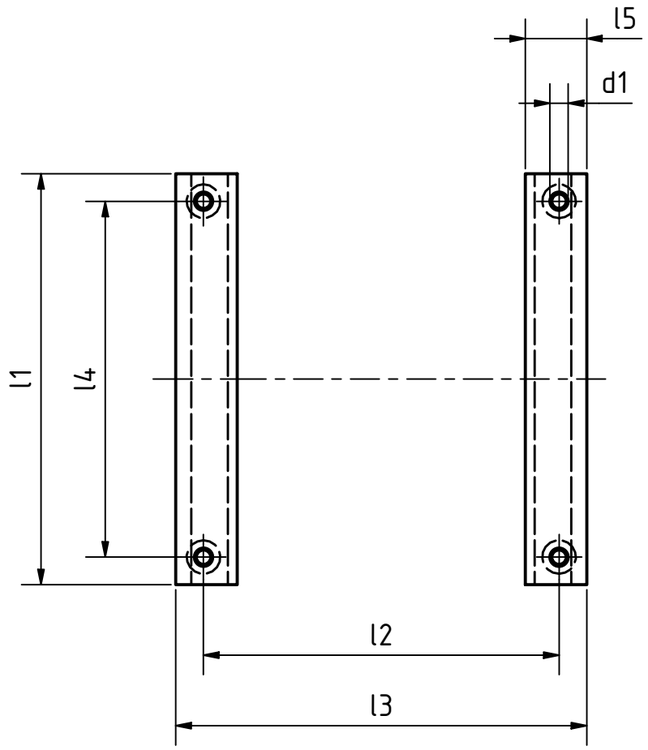

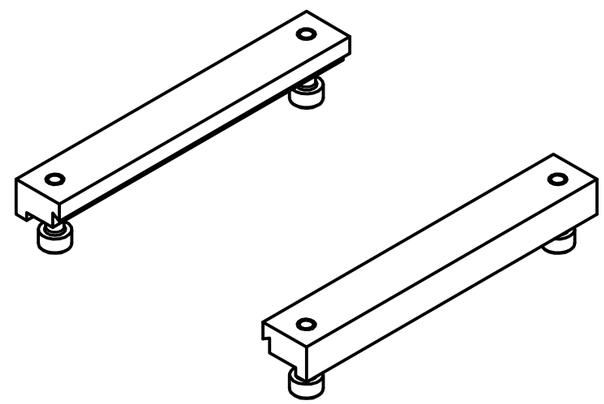

REVISION HISTORY				
Rev.	Änderungstext	Änderungsdatum	Änderungsstamm	Gen.

STOXXparts ...der Normteiler

		Datum	Name
Gezeichn		06.05.2021	Dennis Bruder
Kontroll			
Norm			

Status	Änderungen	Datum	Name

tolerance DIN2768-mk

Aluminiumbefestigungssatz mit Befestigungsgewinde

07000089000

1

A3

weight -

scale 1:1