Artikel-Nr. STOxxparts	Variante	d1 mm	h mm	d2 mm	e ~ mm	s mm
05000662001	ohne Kunststoffkappe (OS)	50	11.5	9.2	3.7	1.7
05000662002	ohne Kunststoffkappe (OS)	50	13.5	12.5	4	1.7
05000662003	ohne Kunststoffkappe (OS)	60	13.5	12.5	4	1.7
05000662004	ohne Kunststoffkappe (OS)	60	15.5	16.5	4.3	1.7
05000662005	mit Kunststoffkappe, gleitfähig (KS)	50	11.5	9.2	3.7	1.7
05000662006	mit Kunststoffkappe, gleitfähig (KS)	50	13.5	12.5	4	1.7
05000662007	mit Kunststoffkappe, gleitfähig (KS)	60	13.5	12.5	4	1.7
05000662008	mit Kunststoffkappe, gleitfähig (KS)	60	15.5	16.5	4.3	1.7
05000662009	mit Kunststoffkappe, rutschfest (KR)	50	11.5	9.2	3.7	1.7
05000662010	mit Kunststoffkappe, rutschfest (KR)	50	13.5	12.5	4	1.7
05000662011	mit Kunststoffkappe, rutschfest (KR)	60	13.5	12.5	4	1.7
05000662012	mit Kunststoffkappe, rutschfest (KR)	60	15.5	16.5	4.3	1.7

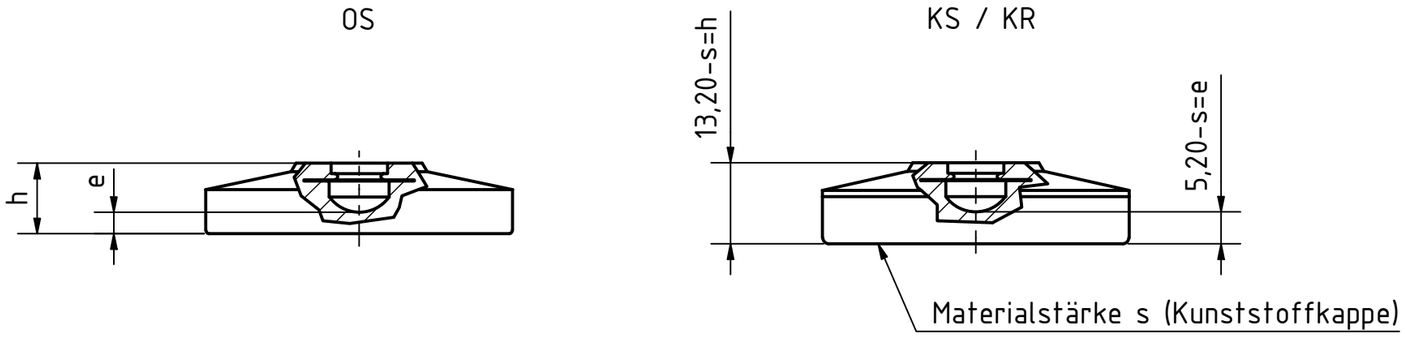

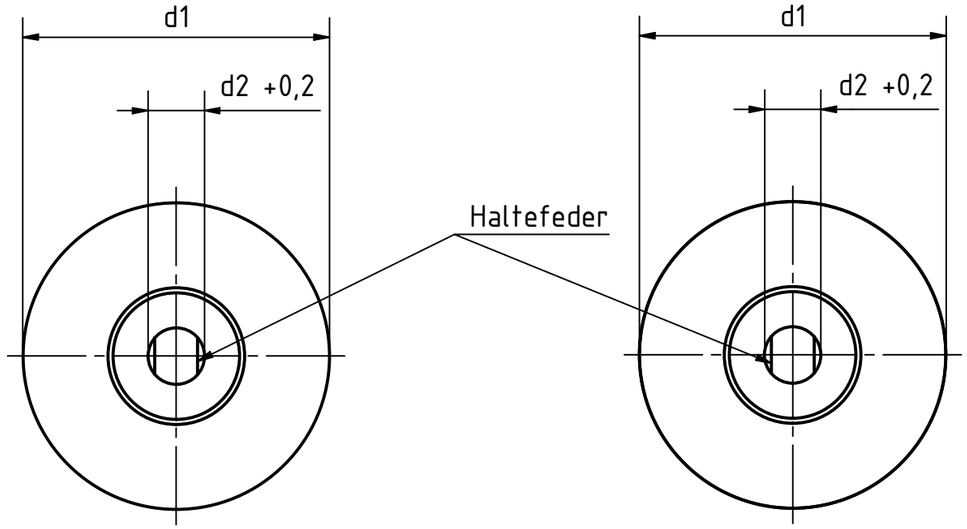

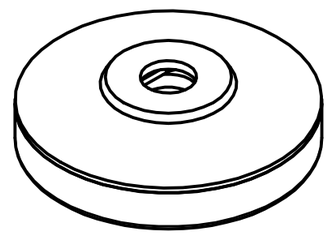

Stahl verzinkt, blau passiviert
Edelstahlhaltefeder 1.4310, nichtrostend
Kunststoffkappe:
- Form KS: Thermoplast (Polyacetol POM), cremeweiß RAL 9001
- Form KR: Elastomer (TPE), Härte ~ 75 Shore A, schwarz

REVISIONSVERLAUF

Rev.	Änderungstext	Änderungsdatum	Änderungsstamm	Gen.
	Erstfreigabe			PJ

STOXXparts ...der Normteiler

	Datum	Name
Gezeichn	22.01.2021	Dennis Bruder
Kontroll		
Norm		

Status	Änderungen	Datum	Name

tolerance DIN2768-mk

Fußteller

05000662000

1

A3

weight -

scale 1:1