Artikel-Nr. SToxxparts	Variante	l1 mm	b1 mm	h1 mm
05000665001	Aluminium gepresst, matt, geschliffen	30	30	30
05000665002	Aluminium gepresst, matt, geschliffen	60	30	30
05000665003	Aluminium gepresst, matt, geschliffen	40	40	40
05000665004	Aluminium gepresst, matt, geschliffen	80	40	40
05000665005	Aluminium gepresst, matt, geschliffen	100	50	50
05000665006	Aluminium gepresst, matt, geschliffen	50	50	50
05000665007	Baustahl scharfkantig gezogen, brüniert	30	30	30
05000665008	Baustahl scharfkantig gezogen, brüniert	60	30	30
05000665009	Baustahl scharfkantig gezogen, brüniert	40	40	40
05000665010	Baustahl scharfkantig gezogen, brüniert	80	40	40

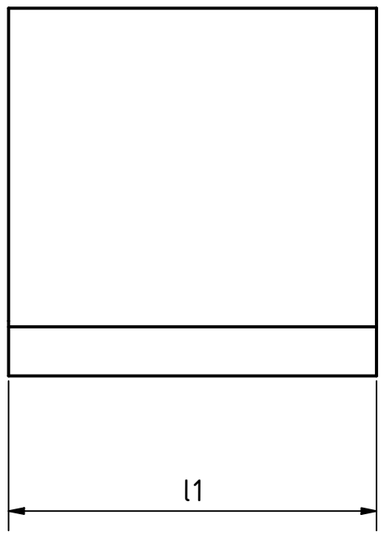

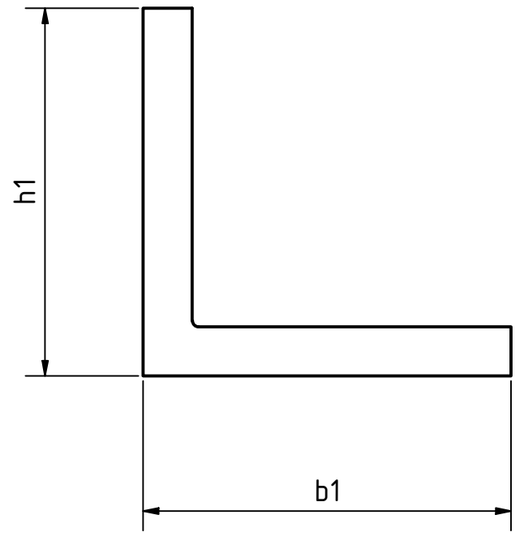

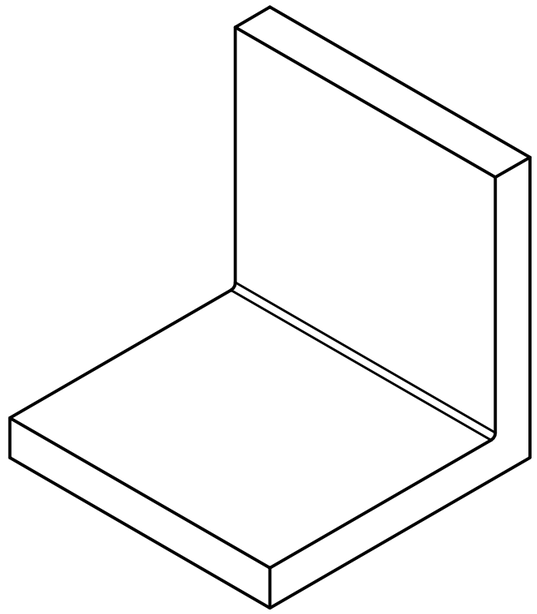

REVISION HISTORY

Rev.	Änderungstext	Änderungsdatum	Änderungsstamm	Gen.

Status	Änderungen	Datum	Name

STOXXparts ...der Normteiler

	Datum	Name
Gezeichn	25.01.2021	Dennis Bruder
Kontroll		
Norm		

tolerance DIN2768-mk

Montagewinkel ohne Bohrung, gleichschenklig

05000665000

1

A3

weight -

scale 2:1