Aluminium

Artikel-Nr./article-no. SToxxparts	Gewicht/weight g
07000303001	150

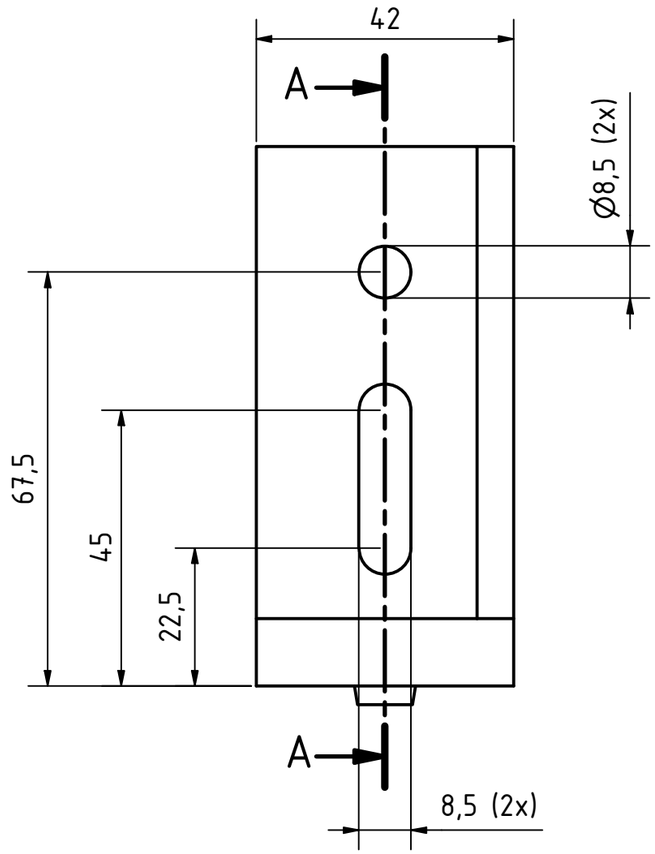

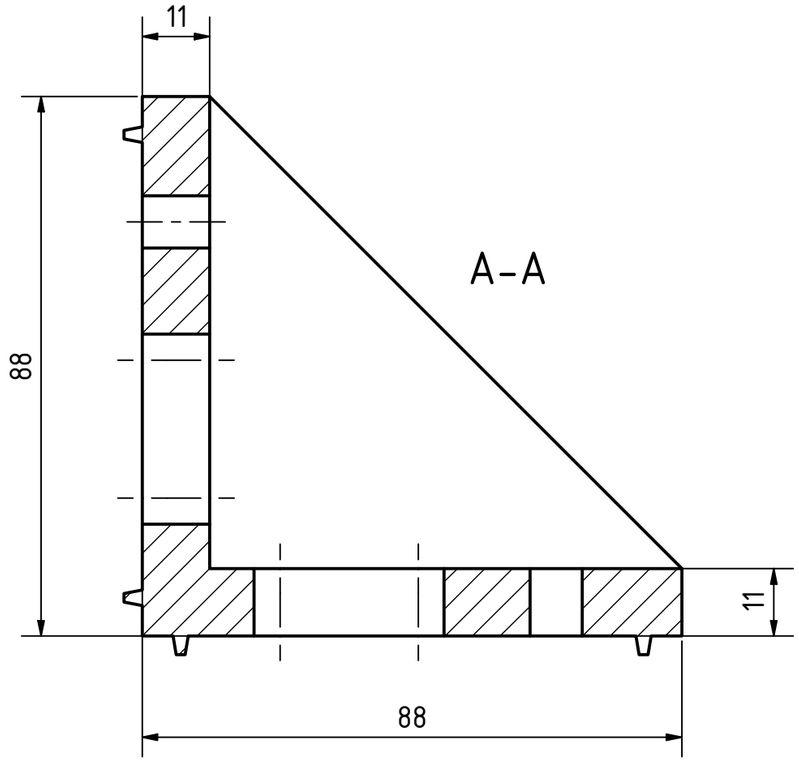

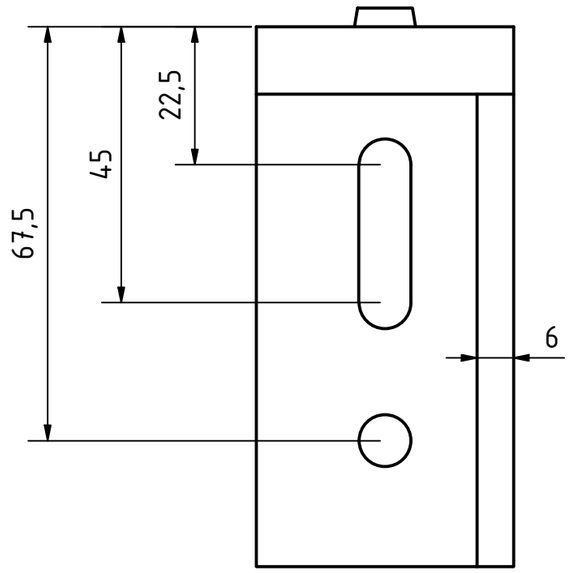

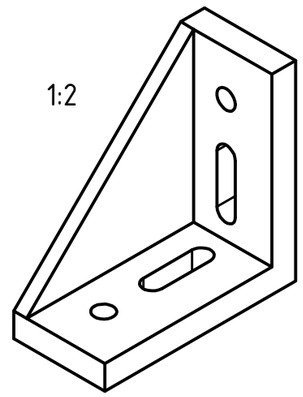

REVISION HISTORY

Rev.	Änderungstext	Änderungsdatum	Änderungsstamm	Gen.

STOXXparts ...der Normteiler

	Datum	Name
Gezeichn	10.11.2021	Dennis Bruder
Kontroll		
Norm		

Status	Änderungen	Datum	Name

tolerance DIN2768-mk

MCS Winkel 42x88

07000303001

1

A3

weight -

scale 1:1