Artikel-Nr. SToxxparts	Spannkraft horizontal max.	Anzugsdrehmoment max.	Gewicht
	[KN]	[Nm]	[Kg]
17000171001	80	200	15.3

1:2

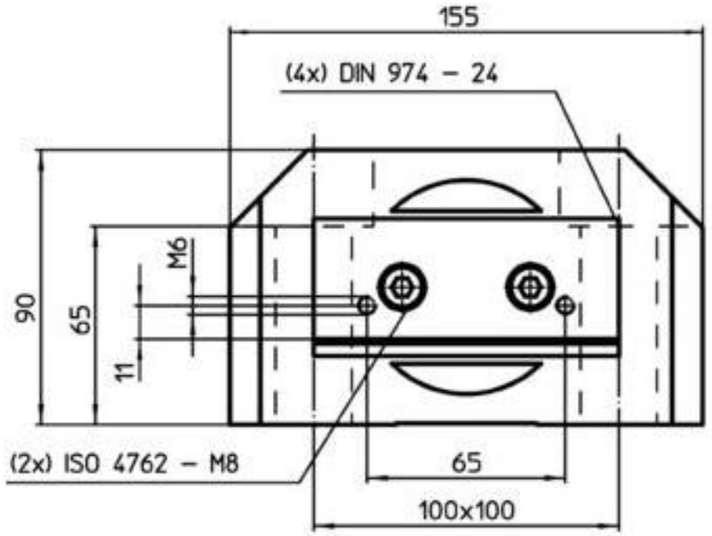

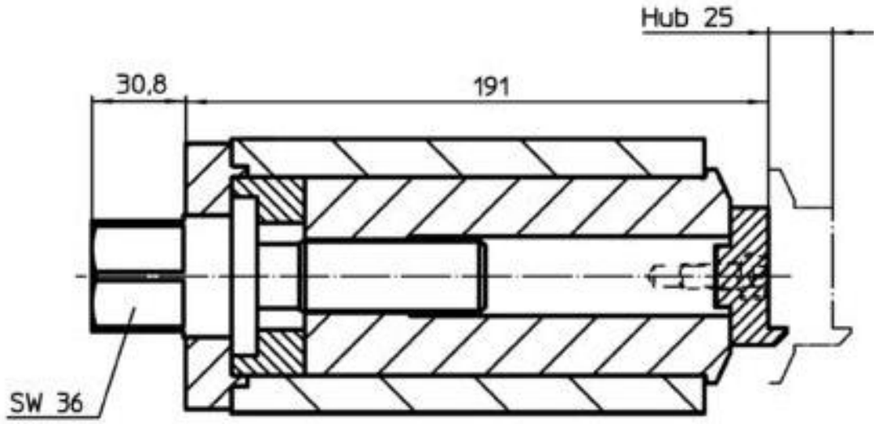

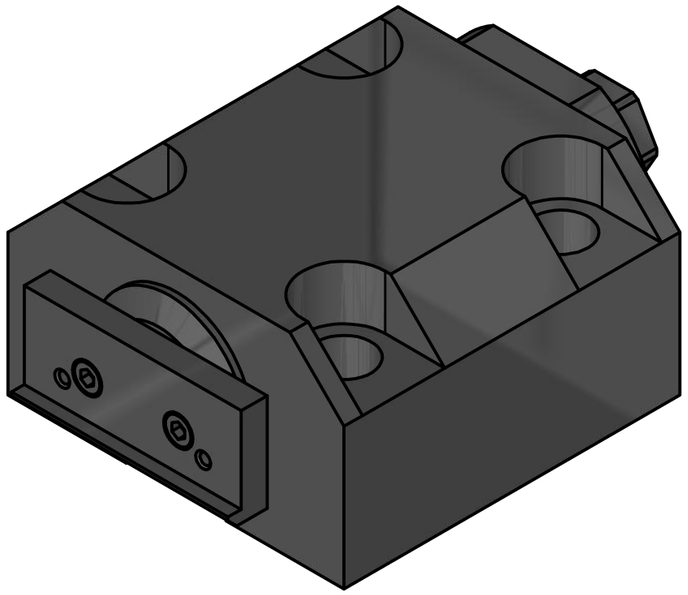

Passende Spannbacken / useable clamping brackets	
Artikel-Nr. SToxxparts	Beschreibung / describtion
17000173001	Standardbacken, für Spannstöcke, Wendebacke, glatt, geriffelt aus Werkzeugstahl
17000174001	Standardbacken, für Spannstöcke, Pendelbacke (Backe: Vergütungsstahl, Druckstück: Vergütungsstahl, induktivgehärtet)
17000175001	Standardbacken, für Spannstöcke, Prismenbacke aus Einsatzstahl, einsatzgehärtet
17000176001	Standardbacken, für Spannstöcke, Backe, weich aus Einsatzstahl
17000177001	Wechselbacken, für Spannstöcke, mit Niederzugeffekt, Grundträger aus gehärtetem Einsatzstahl
17000178001	Wechselbacken, für Spannstöcke, mit Niederzugeffekt, Wechselbacke, glatt aus gehärtetem Einsatzstahl
17000179001	Wechselbacken, für Spannstöcke, mit Niederzugeffekt, Wechselbacke, geriffelt aus gehärtetem Einsatzstahl
17000180001	Wechselbacken, für Spannstöcke, mit Niederzugeffekt, Wechselbacke mit Rolle (Backe: Vergütungsstahl, gehärtet, Rolle: Kaltarbeitsstahl, gehärtet)

STOXXparts ...der Normteiler

	Datum	Name
Gezeichn	12.05.2020	Philipp Joos
Kontroll	12.05.2020	
Norm		

tolerance DIN2768-mk

Spannstöcke, bewegliche Backe

17000171001

1

A3

weight N/A

scale 1:1

Rev.	Änderungstext	Änderungsdatum	Änderungsstamm	Gen.
	Erstfreigabe	13.05.2020		PJ

Status	Änderungen	Datum	Name