Artikel-Nr./article-no. SToxxparts	Gewicht/weight g
07000309001	60

Zink- Druckguss
zinc die-cast

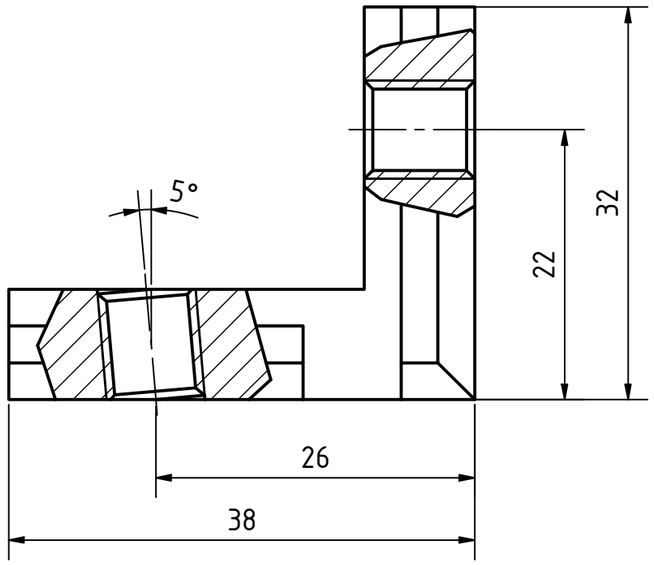

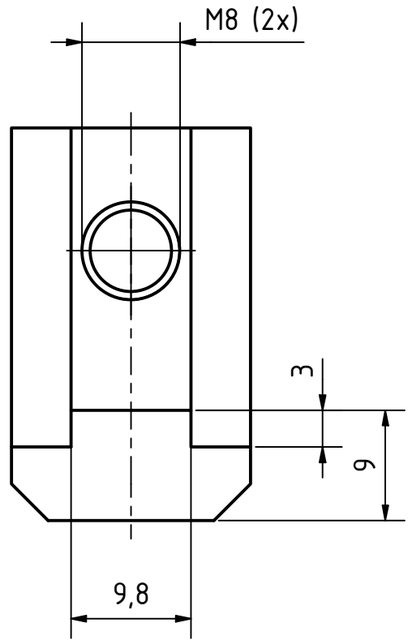

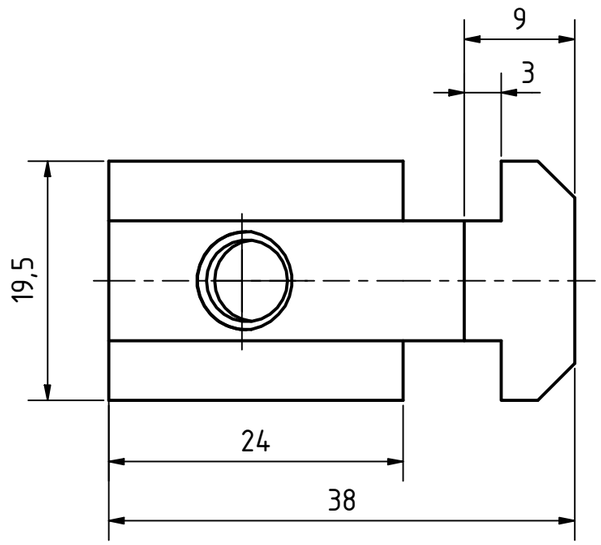

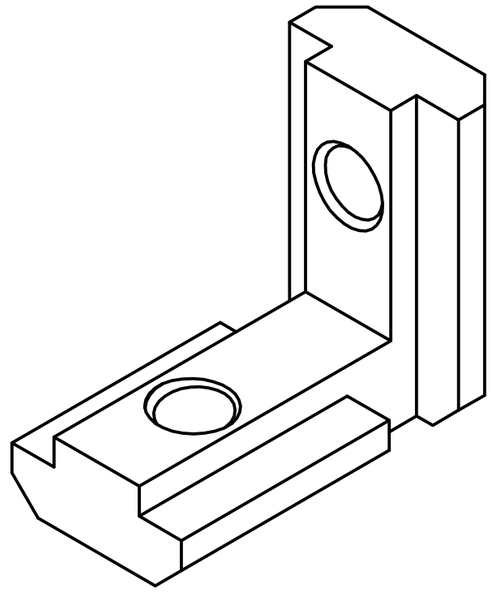

REVISION HISTORY

Rev.	Änderungstext	Änderungsdatum	Änderungsstamm	Gen.

STOXXparts ...der Normteiler

	Datum	Name
Gezeichn	09.11.2021	Dennis Bruder
Kontroll		
Norm		

Status	Änderungen	Datum	Name

tolerance DIN2768-mk

MCS Innenwinkel (B)

07000309001

1
A3

weight -

scale 1:1