Artikel- Nr. SToxxparts	Riegelabstand A mm
05000628001	10
05000628002	14
05000628003	18
05000628004	20
05000628005	22
05000628006	24
05000628007	26
05000628008	28
05000628009	30
05000628010	34
05000628011	38
05000628012	40
05000628013	50
05000628014	6

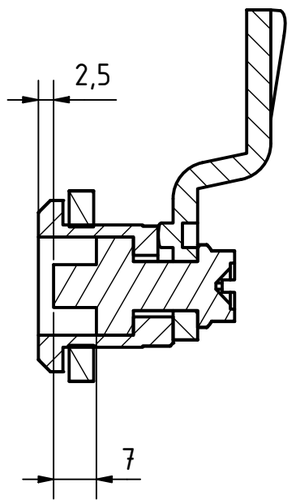

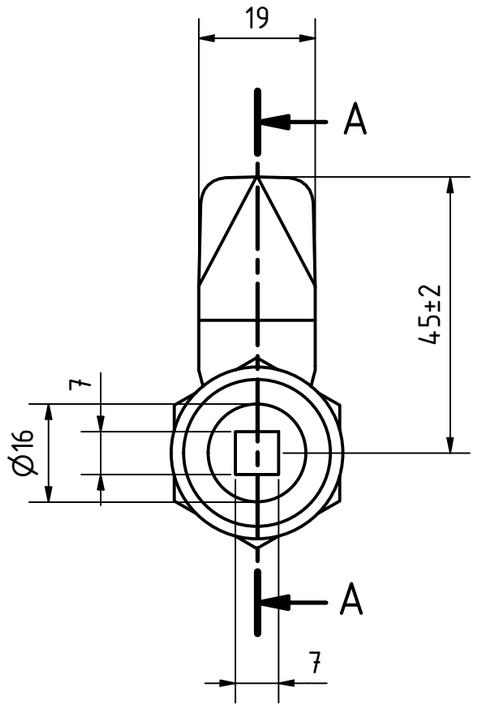

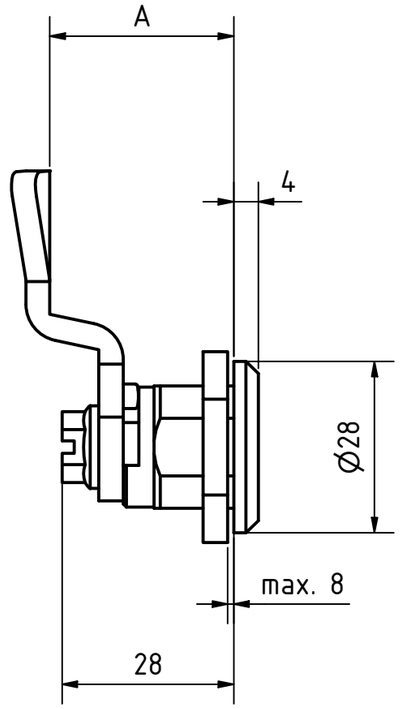

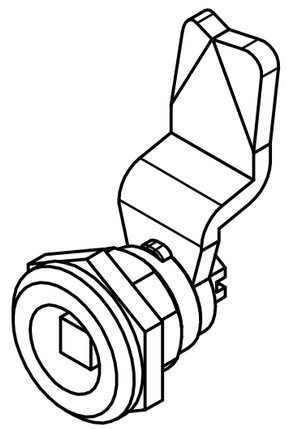

Passender Steckschlüssel 05000905006

Schutzart IP 65

Edelstahlriegel, nichtrostend 1.4301

Edelstahlverschlussgehäuse, nichtrostend 1.4305

REVISIONSVERLAUF

Rev.	Änderungstext	Änderungsdatum	Änderungsstamm	Gen.
	Erstfreigabe			PJ

Status	Änderungen	Datum	Name

STOXXparts ...der Normteiler

	Datum	Name
Gezeichn	14.01.2021	Dennis Bruder
Kontroll		
Norm		

tolerance DIN2768-mk

Edelstahlverriegelung, Betätigung mit Vierkant SW7, nicht abschließbar

05000628000

1

A3

weight -

scale 1:1