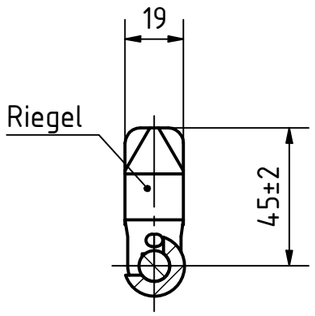

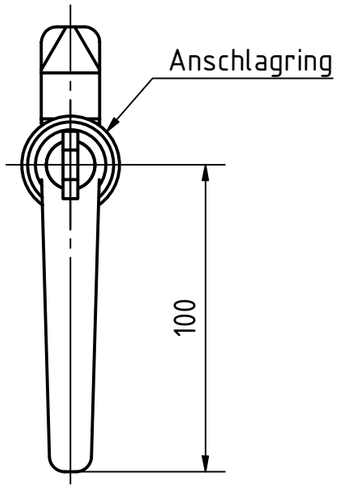

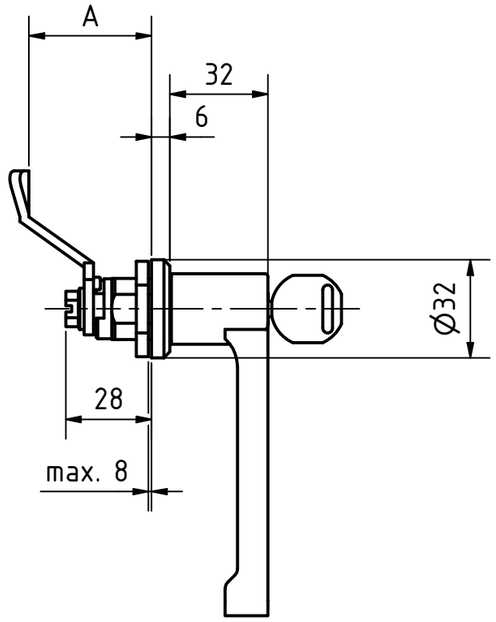

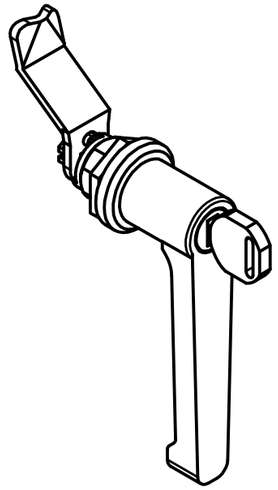

Artikel-Nr. SToxxparts	A (Riegelabstand) mm
05000687001	10
05000687002	13
05000687003	14
05000687004	16
05000687005	18
05000687006	20
05000687007	22
05000687008	24
05000687009	26
05000687010	28
05000687011	30
05000687012	32
05000687013	34
05000687014	36
05000687015	38
05000687016	40
05000687017	42
05000687018	45
05000687019	4
05000687020	50
05000687021	6
05000687022	8

Zink- Druckgussverschlussgehäuse
Neusilberschlüssel mit Kunststoffgriffstück
Sonstige Teile, Stahl verzinkt, blau passiviert
Kunststoffhandgriff (Polyamid PA), schwarz, matt
Anschlagring kunststoffbeschichtet, schwarz RAL 9005, strukturmatt

REVISION HISTORY

Rev.	Änderungstext	Änderungsdatum	Änderungsstamm	Gen.

STOXXparts ...der Normteiler

	Datum	Name
Gezeichn	01.02.2021	Dennis Bruder
Kontroll		
Norm		

Status	Änderungen	Datum	Name

tolerance DIN2768-mk

Verriegelung abschließbar, Betätigung mit Handgriff (Schloss einheitlich)

05000687000

1

A3

weight -

scale 1:1