Aluminiumgehäuse, Frontgehäuse feingedreht
Edelstahlsprengring 1.4310, nichtrostend
Sicherheitsglassichtscheibe (ESG)
Gummidichtung FPM (Viton)

Artikel-Nr. SToxxparts	d1 mm	d2 mm	d3 mm	l1 mm	l2 mm	SW mm	Passende Befestigungsmutter	
05000639001	11	G3/8	22	8	8	20	13000026005 (A4)	13000046008 (Messing)
05000639002	11	M16x1.5	22	8	8	20	13000026006 (A4)	13000046011 (Messing)
05000639003	14	G1/2	26	8.5	9	23	13000026001 (A4)	13000046001 (Messing)
05000639004	14	M20x1.5	26	8.5	9	23	13000026007 (A4)	13000046012 (Messing)
05000639005	18	G3/4	32	9	11	30	13000026004 (A4)	13000046007 (Messing)
05000639006	18	M26x1.5	32	9	11	30	13000026008 (A4)	13000046013 (Messing)
05000639007	18	M27x1.5	32	9	11	30	13000046014 (Messing)	
05000639008	18	M27x2	32	9	11	30	-	

Montagehinweis: Bei Wandstärken unter 4mm Befestigunsmuttern verwenden
Temperaturbereich -20°C bis +150°C

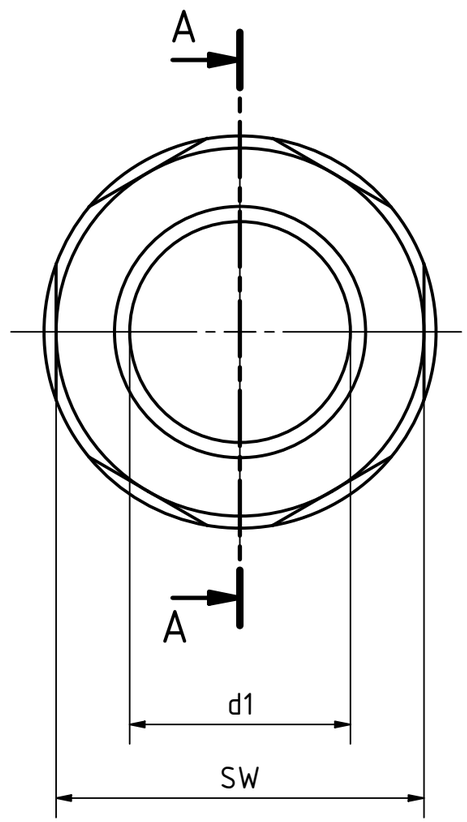

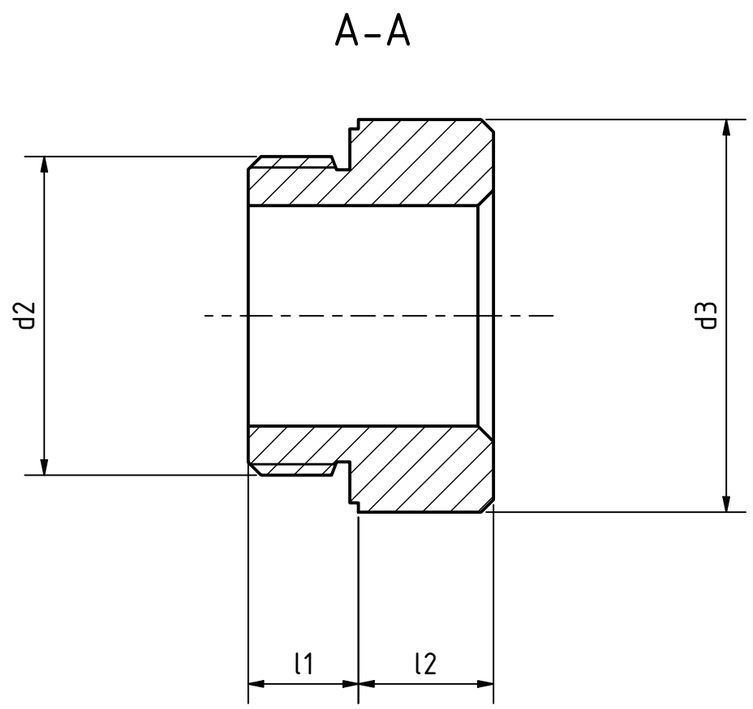

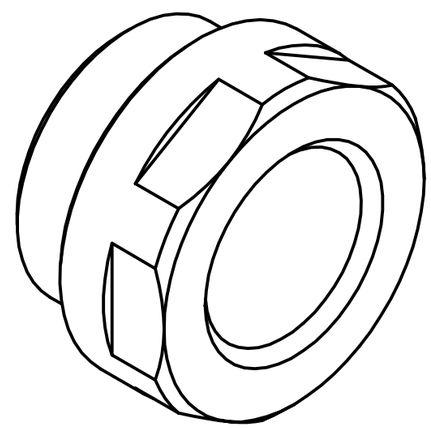

REVISIONSVERLAUF				
Rev.	Änderungstext	Änderungsdatum	Änderungsstamm	Gen.
	Erstfreigabe			PJ

STOXXparts ...der Normteiler

	Datum	Name
Gezeichn	18.01.2021	Dennis Bruder
Kontroll		
Norm		

Status	Änderungen	Datum	Name

tolerance DIN2768-mk

ATEX- Schauglas, Aluminium / ESG- Glas

05000639000

1

A3

weight -

scale 2:1