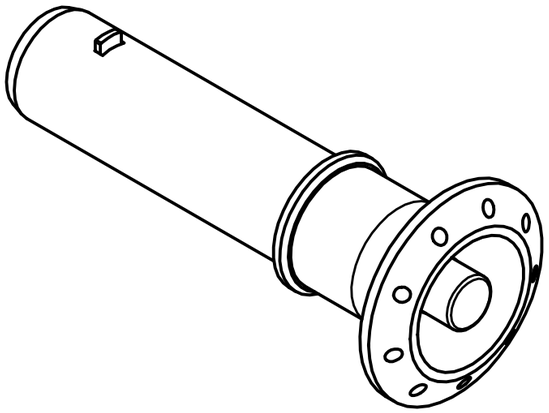

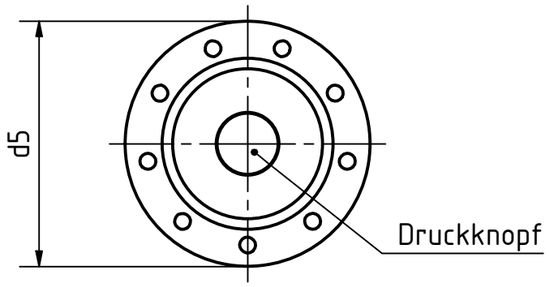

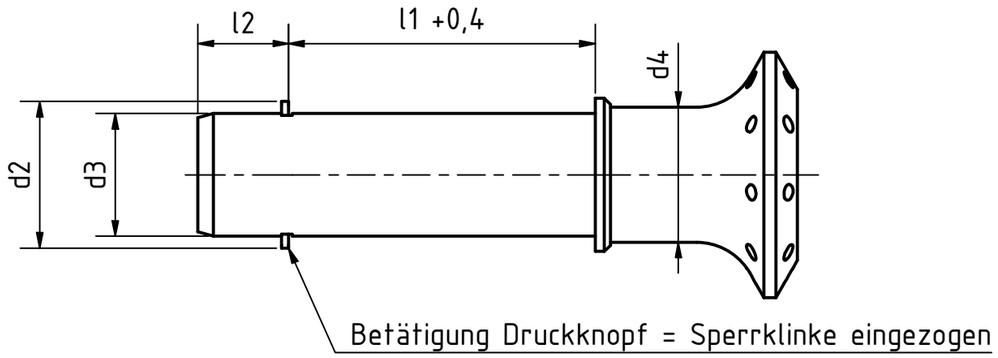

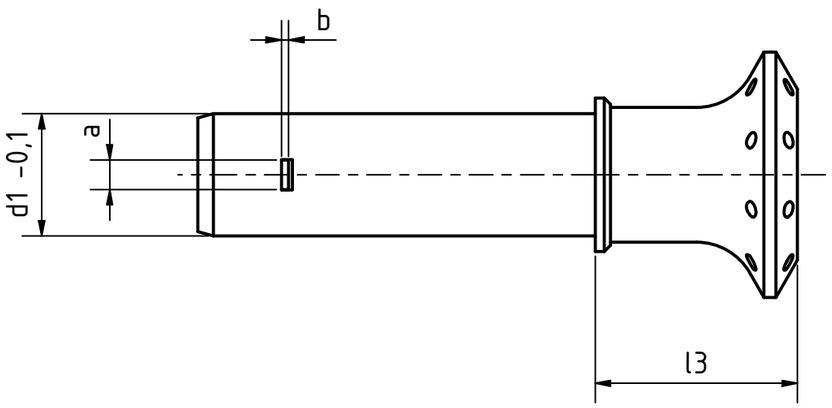

Artikel-Nr. SToxxparts	d1 mm	l1 mm	a mm	b mm	d2 mm	d3 mm	d4 mm	d5 mm	l2 mm	l3 mm
05000739001	10	100	3.3	1	12 +1	9.9	18	34	9.8	26
05000739002	10	110	3.3	1	12 +1	9.9	18	34	9.8	26
05000739003	10	120	3.3	1	12 +1	9.9	18	34	9.8	26
05000739004	10	15	3.3	1	12 +1	9.9	18	34	9.8	26
05000739005	10	20	3.3	1	12 +1	9.9	18	34	9.8	26
05000739006	10	25	3.3	1	12 +1	9.9	18	34	9.8	26
05000739007	10	30	3.3	1	12 +1	9.9	18	34	9.8	26
05000739008	10	35	3.3	1	12 +1	9.9	18	34	9.8	26
05000739009	10	40	3.3	1	12 +1	9.9	18	34	9.8	26
05000739010	10	45	3.3	1	12 +1	9.9	18	34	9.8	26
05000739011	10	50	3.3	1	12 +1	9.9	18	34	9.8	26
05000739012	10	60	3.3	1	12 +1	9.9	18	34	9.8	26
05000739013	10	70	3.3	1	12 +1	9.9	18	34	9.8	26
05000739014	10	80	3.3	1	12 +1	9.9	18	34	9.8	26
05000739015	10	90	3.3	1	12 +1	9.9	18	34	9.8	26
05000739016	12	100	3.8	1	14 +1	11.9	18	34	11.3	26
05000739017	12	110	3.8	1	14 +1	11.9	18	34	11.3	26
05000739018	12	120	3.8	1	14 +1	11.9	18	34	11.3	26
05000739019	12	20	3.8	1	14 +1	11.9	18	34	11.3	26
05000739020	12	25	3.8	1	14 +1	11.9	18	34	11.3	26
05000739021	12	30	3.8	1	14 +1	11.9	18	34	11.3	26
05000739022	12	65	3.8	1	14 +1	11.9	18	34	11.3	26
05000739023	12	40	3.8	1	14 +1	11.9	18	34	11.3	26
05000739024	12	45	3.8	1	14 +1	11.9	18	34	11.3	26
05000739025	12	50	3.8	1	14 +1	11.9	18	34	11.3	26
05000739026	12	60	3.8	1	14 +1	11.9	18	34	11.3	26
05000739027	12	70	3.8	1	14 +1	11.9	18	34	11.3	26
05000739028	12	80	3.8	1	14 +1	11.9	18	34	11.3	26
05000739029	12	90	3.8	1	14 +1	11.9	18	34	11.3	26
05000739030	16	100	4.8	1.2	19 +1	15.9	22	40	14.2	32

Stahlbolzen verzinkt, blau passiviert
Edelstahldruckfeder 1.4310, nichtrostend
Edelstahlblechsperrklinke 1.4301, nichtrostend
Kunststoffgriffknopf, schwarzgrau, temperaturbeständig 80°C
Kunststoffdruckknopf /-schieber, rot, temperaturbeständig 80°C

REVISIONSVERLAUF

Rev.	Änderungstext	Änderungsdatum	Änderungsstamm	Gen.
	Erstfreigabe			PJ

STOXXparts ...der Normteiler

	Datum	Name
Gezeichn	18.02.2021	Dennis Bruder
Kontroll		
Norm		

Status	Änderungen	Datum	Name

tolerance DIN2768-mk

Stahlsteckbolzen mit Axialsicherung

05000739000

1

A3

weight -

scale 1:1

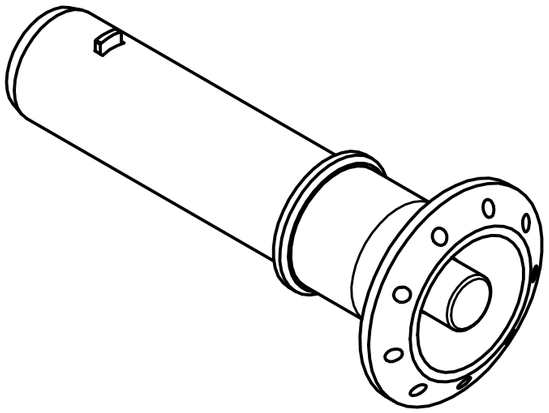

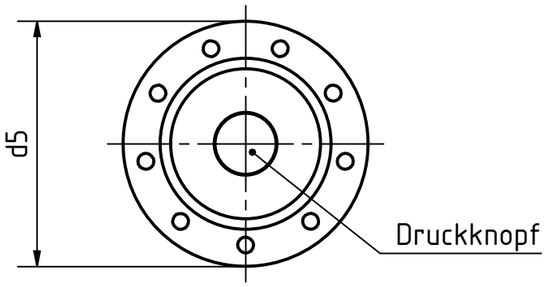

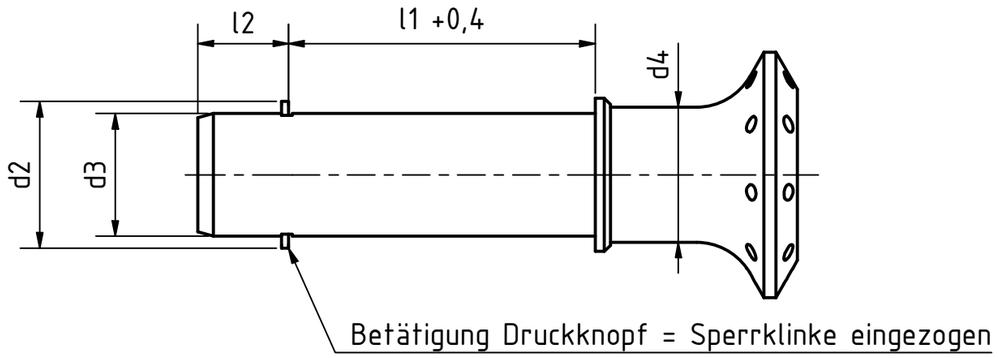

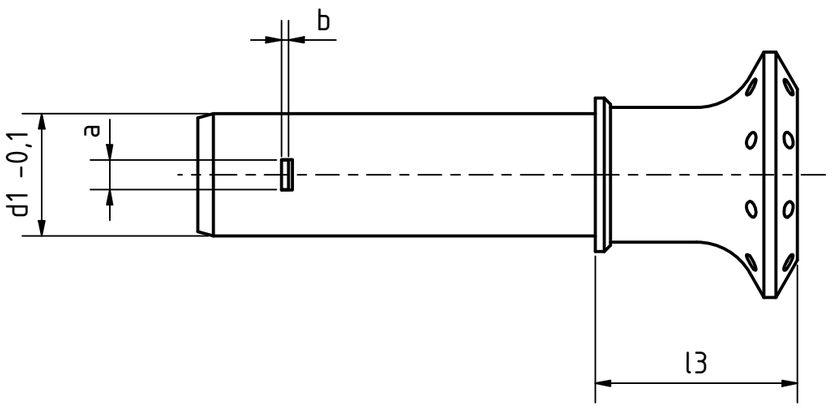

Artikel-Nr. STOxxparts	d1 mm	l1 mm	a mm	b mm	d2 mm	d3 mm	d4 mm	d5 mm	l2 mm	l3 mm
05000739031	16	110	4.8	1.2	19 +1	15.9	22	40	14.2	32
05000739032	16	120	4.8	1.2	19 +1	15.9	22	40	14.2	32
05000739033	16	130	4.8	1.2	19 +1	15.9	22	40	14.2	32
05000739034	16	140	4.8	1.2	19 +1	15.9	22	40	14.2	32
05000739035	16	150	4.8	1.2	19 +1	15.9	22	40	14.2	32
05000739036	16	30	4.8	1.2	19 +1	15.9	22	40	14.2	32
05000739037	16	35	4.8	1.2	19 +1	15.9	22	40	14.2	32
05000739038	16	40	4.8	1.2	19 +1	15.9	22	40	14.2	32
05000739039	16	45	4.8	1.2	19 +1	15.9	22	40	14.2	32
05000739040	16	50	4.8	1.2	19 +1	15.9	22	40	14.2	32
05000739041	16	60	4.8	1.2	19 +1	15.9	22	40	14.2	32
05000739042	16	70	4.8	1.2	19 +1	15.9	22	40	14.2	32
05000739043	16	80	4.8	1.2	19 +1	15.9	22	40	14.2	32
05000739044	16	90	4.8	1.2	19 +1	15.9	22	40	14.2	32
05000739045	20	100	4.8	1.2	23 +1	19.8	25	40	14.8	33
05000739046	20	110	4.8	1.2	23 +1	19.8	25	40	14.8	33
05000739047	20	120	4.8	1.2	23 +1	19.8	25	40	14.8	33
05000739048	20	130	4.8	1.2	23 +1	19.8	25	40	14.8	33
05000739049	20	140	4.8	1.2	23 +1	19.8	25	40	14.8	33
05000739050	20	150	4.8	1.2	23 +1	19.8	25	40	14.8	33
05000739051	20	30	4.8	1.2	23 +1	19.8	25	40	14.8	33
05000739052	20	35	4.8	1.2	23 +1	19.8	25	40	14.8	33
05000739053	20	40	4.8	1.2	23 +1	19.8	25	40	14.8	33
05000739054	20	45	4.8	1.2	23 +1	19.8	25	40	14.8	33
05000739055	20	50	4.8	1.2	23 +1	19.8	25	40	14.8	33
05000739056	20	60	4.8	1.2	23 +1	19.8	25	40	14.8	33
05000739057	20	70	4.8	1.2	23 +1	19.8	25	40	14.8	33
05000739058	20	80	4.8	1.2	23 +1	19.8	25	40	14.8	33

Stahlbolzen verzinkt, blau passiviert
Edelstahldruckfeder 1.4310, nichtrostend
Edelstahlblechsperrklinke 1.4301, nichtrostend
Kunststoffgriffknopf, schwarzgrau, temperaturbeständig 80°C
Kunststoffdruckknopf /-schieber, rot, temperaturbeständig 80°C

STOXXparts ...der Normteiler

	Datum	Name
Gezeichn	18.02.2021	Dennis Bruder
Kontroll		
Norm		

Status	Änderungen	Datum	Name

tolerance DIN2768-mk

Stahlsteckbolzen mit Axialsicherung

05000739000

2

A3

weight -

scale 1:1

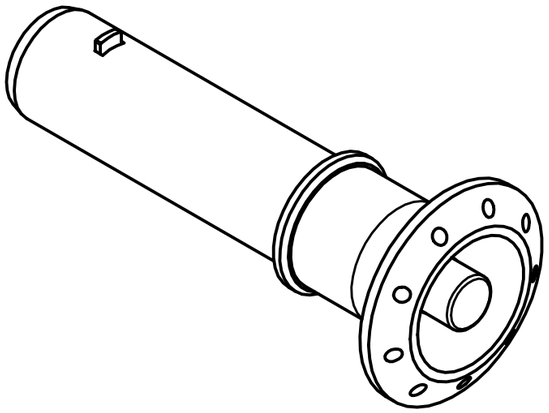

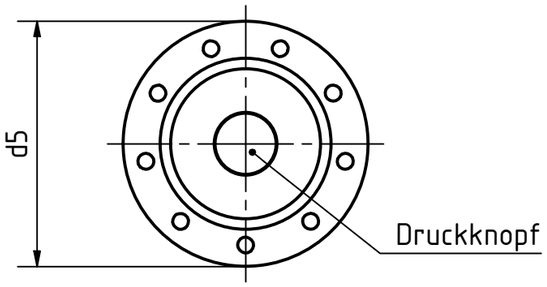

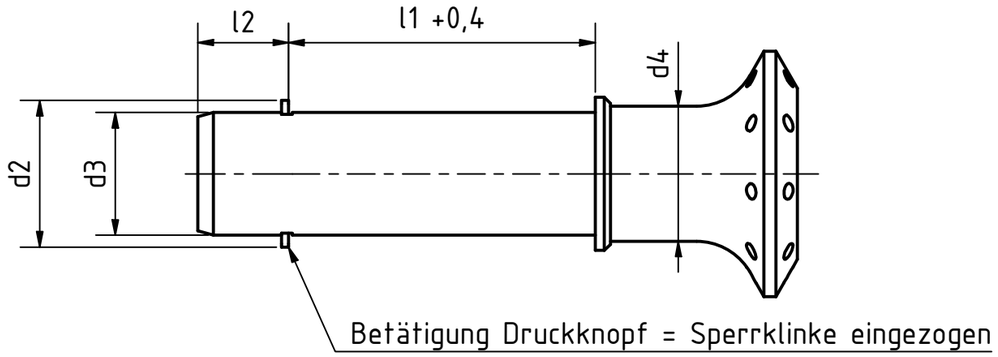

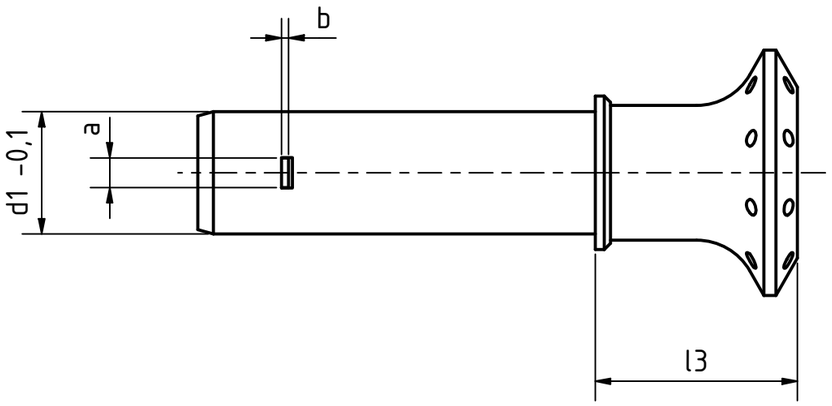

Artikel-Nr. SToxxparts	d1 mm	l1 mm	a mm	b mm	d2 mm	d3 mm	d4 mm	d5 mm	l2 mm	l3 mm
05000739059	20	90	4.8	1.2	23 +1	19.8	25	40	14.8	33
05000739060	6	10	2.3	0.5	7.5 +0.5	5.9	15	30	7	21
05000739061	6	12	2.3	0.5	7.5 +0.5	5.9	15	30	7	21
05000739062	6	16	2.3	0.5	7.5 +0.5	5.9	15	30	7	21
05000739063	6	20	2.3	0.5	7.5 +0.5	5.9	15	30	7	21
05000739064	6	25	2.3	0.5	7.5 +0.5	5.9	15	30	7	21
05000739065	6	30	2.3	0.5	7.5 +0.5	5.9	15	30	7	21
05000739066	6	35	2.3	0.5	7.5 +0.5	5.9	15	30	7	21
05000739067	6	40	2.3	0.5	7.5 +0.5	5.9	15	30	7	21
05000739068	6	45	2.3	0.5	7.5 +0.5	5.9	15	30	7	21
05000739069	6	50	2.3	0.5	7.5 +0.5	5.9	15	30	7	21
05000739070	6	60	2.3	0.5	7.5 +0.5	5.9	15	30	7	21
05000739071	6	70	2.3	0.5	7.5 +0.5	5.9	15	30	7	21
05000739072	6	80	2.3	0.5	7.5 +0.5	5.9	15	30	7	21
05000739073	8	10	2.8	0.6	10 +0.5	7.9	15	30	8.4	21
05000739074	8	100	2.8	0.6	10 +0.5	7.9	15	30	8.4	21
05000739075	8	16	2.8	0.6	10 +0.5	7.9	15	30	8.4	21
05000739076	8	20	2.8	0.6	10 +0.5	7.9	15	30	8.4	21
05000739077	8	25	2.8	0.6	10 +0.5	7.9	15	30	8.4	21
05000739078	8	30	2.8	0.6	10 +0.5	7.9	15	30	8.4	21
05000739079	8	35	2.8	0.6	10 +0.5	7.9	15	30	8.4	21
05000739080	8	40	2.8	0.6	10 +0.5	7.9	15	30	8.4	21
05000739081	8	45	2.8	0.6	10 +0.5	7.9	15	30	8.4	21
05000739082	8	50	2.8	0.6	10 +0.5	7.9	15	30	8.4	21
05000739083	8	60	2.8	0.6	10 +0.5	7.9	15	30	8.4	21
05000739084	8	70	2.8	0.6	10 +0.5	7.9	15	30	8.4	21
05000739085	8	80	2.8	0.6	10 +0.5	7.9	15	30	8.4	21
05000739086	8	90	2.8	0.6	10 +0.5	7.9	15	30	8.4	21

Stahlbolzen verzinkt, blau passiviert
Edelstahldruckfeder 1.4310, nichtrostend
Edelstahlblechsperrklinke 1.4301, nichtrostend
Kunststoffgriffknopf, schwarzgrau, temperaturbeständig 80°C
Kunststoffdruckknopf /-schieber, rot, temperaturbeständig 80°C

STOXXparts ...der Normteiler

	Datum	Name
Gezeichn	18.02.2021	Dennis Bruder
Kontroll		
Norm		

Status	Änderungen	Datum	Name

tolerance DIN2768-mk

Stahlsteckbolzen mit Axialsicherung

05000739000

3

A3

weight -

scale 1:1