Artikel-Nr. SToxxparts	Anschlusskupplung	n (Anzahl der Kontakte)	l1 (Kabellänge) m	d1 mm	l2 mm
05000814001	M12x1	12	10	15	42
05000814002	M12x1	12	5	15	42
05000814003	M12x1	4	10	15	42
05000814004	M12x1	4	5	15	42
05000814005	M12x1	5	10	15	42
05000814006	M12x1	5	5	15	42
05000814007	M12x1	8	10	15	42
05000814008	M12x1	8	5	15	42
05000814009	M8x1	3	2	9.6	35
05000814010	M8x1	3	5	9.6	35

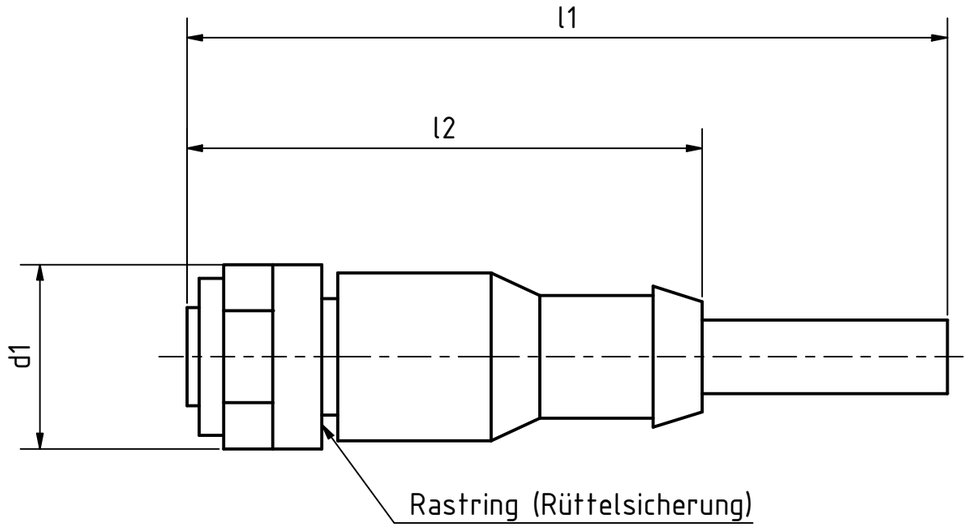

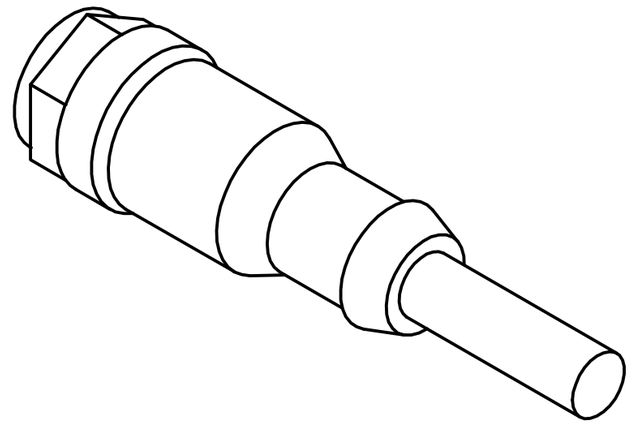

Kusntstoffgriffteil (Gehäuse) Polyurethan-Elastomer TPU
PUR-Kabel (Außenmantel) Polyurethan schwarz
Anschlussmutter M8x1 / M12x1, Messing vernickelt
Temperaturbeständig__ -40°C bis +90°C
Isolationswiderstand: >10hoch8 Ohm
Schutzart IP67 (in verschraubtem Zustand) nach EN 60529

REVISIONSVERLAUF

Rev.	Änderungstext	Änderungsdatum	Änderungsstamm	Gen.
	Erstfreigabe			PJ

STOXXparts ...der Normteiler

	Datum	Name
Gezeichn	16.03.2021	Dennis Bruder
Kontroll		
Norm		

Status	Änderungen	Datum	Name

tolerance DIN2768-mk

Kabel mit Anschlusskupplung, gerade

05000814000

1

A3

weight -

scale 2:1