Artikel-Nr. STOxxparts	d1 mm	d2 mm	e min. mm	m mm	SW mm	r mm
01000268001	M10	11.5	17.8	15	16	15
01000268002	M12	14	20	18	18	17
01000268003	M14	16	24.6	21	22	20
01000268004	M16	18	26.8	24	24	22
01000268005	M20	22	33.5	30	30	27
01000268006	M24	26	40	36	36	32
01000268007	M30	32	51.3	45	46	41
01000268008	M36	38	61.3	54	55	50
01000268009	M8	9	14.4	12	13	11

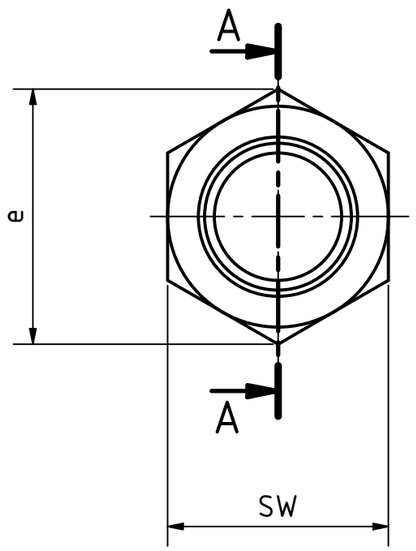

A-A

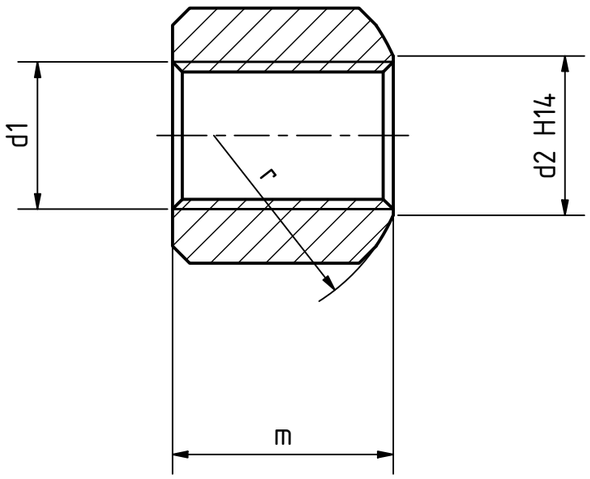

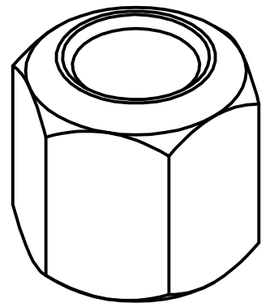

REVISIONSVERLAUF

Rev.	Änderungstext	Änderungsdatum	Änderungsstamm	Gen.
	Erstfreigabe			PJ

STOXXparts ...der Normteiler

	Datum	Name
Gezeichn	02.09.2020	Dennis Bruder
Kontroll		
Norm		

Status	Änderungen	Datum	Name

tolerance DIN2768-mk

Sechskantmutter, kugelige Auflagefläche

01000268000

1

A3

weight -

scale 1:1