Zink- Druckgussverschlussgehäuse
Neusilberschlüssel mit Kunststoffgriffstück
Sonstige Teile, Stahl verzinkt, blau passiviert
Kunststoff- T-Griff (Polyamid PA), schwarz, matt

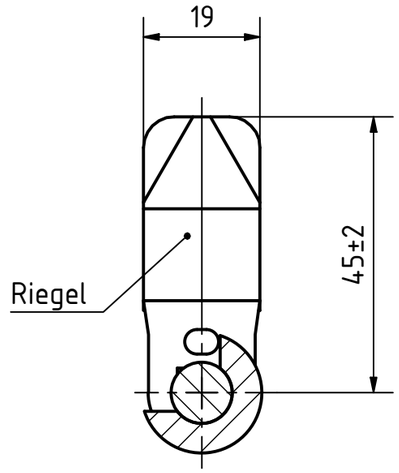

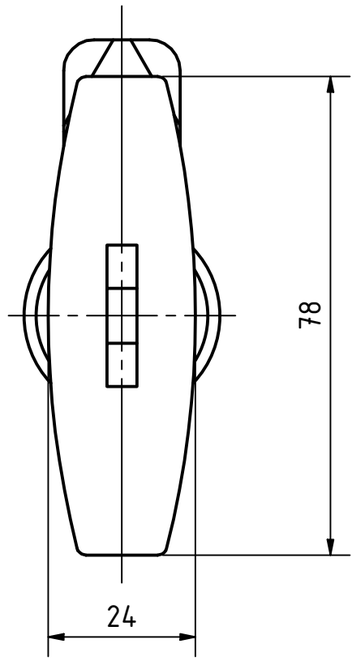

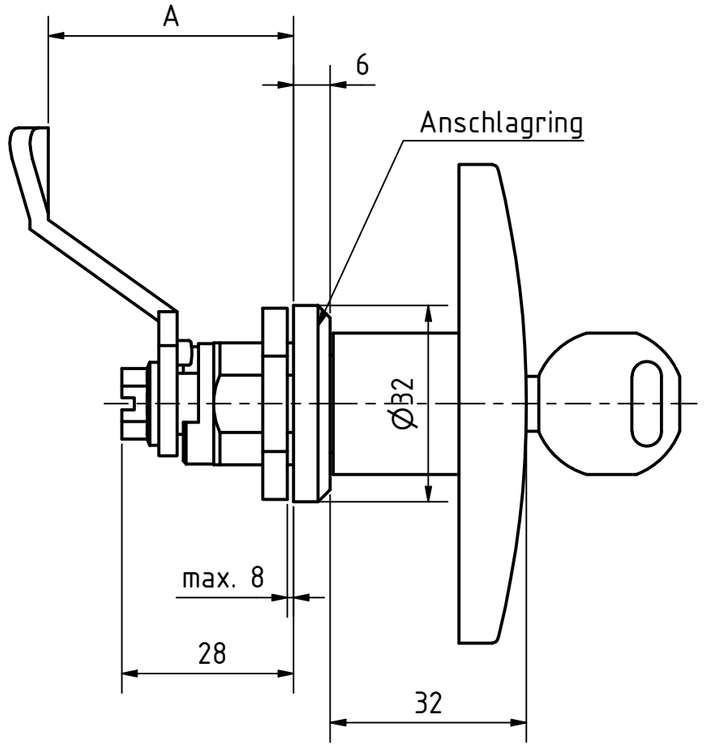

Artikel-Nr. Stoxxparts	A (Riegelabstand) mm
05000726001	10
05000726002	13
05000726003	14
05000726004	16
05000726005	18
05000726006	20
05000726007	22
05000726008	24
05000726009	26
05000726010	28
05000726011	30
05000726012	32
05000726013	34
05000726014	36
05000726015	38
05000726016	4
05000726017	40
05000726018	42
05000726019	45
05000726020	50
05000726021	6
05000726022	8

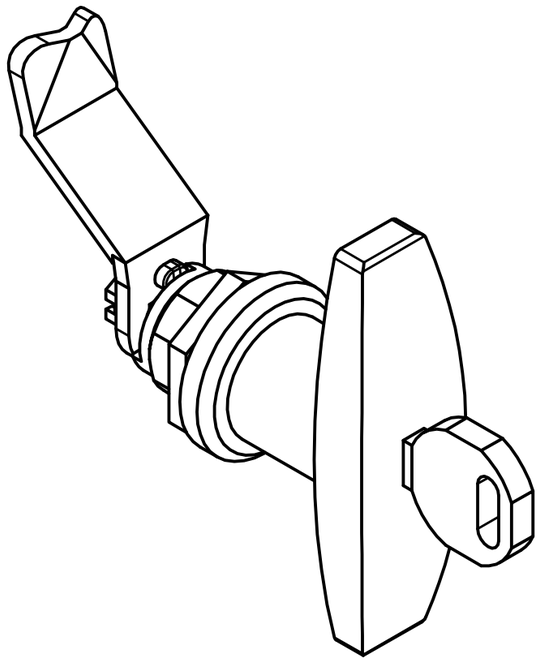

REVISIONSVERLAUF

Rev.	Änderungstext	Änderungsdatum	Änderungsstamm	Gen.
	Erstfreigabe			PJ

Status	Änderungen	Datum	Name

	Datum	Name
Gezeichn	16.02.2021	Dennis Bruder
Kontroll		
Norm		

tolerance DIN2768-mk

Verriegelung abschließbar, Betätigung mit T-Griff (Schloss einheitlich)

05000726000

1

A3

weight -

scale 1:1