Artikel-Nr. SToxxparts	Länge mm	Auszugsweg mm	Vertikale Tragkraft pro Paar (kg) bei 10000 Zyklen	Gewicht kg/Stk.
07000071001	900	900	90	1.32

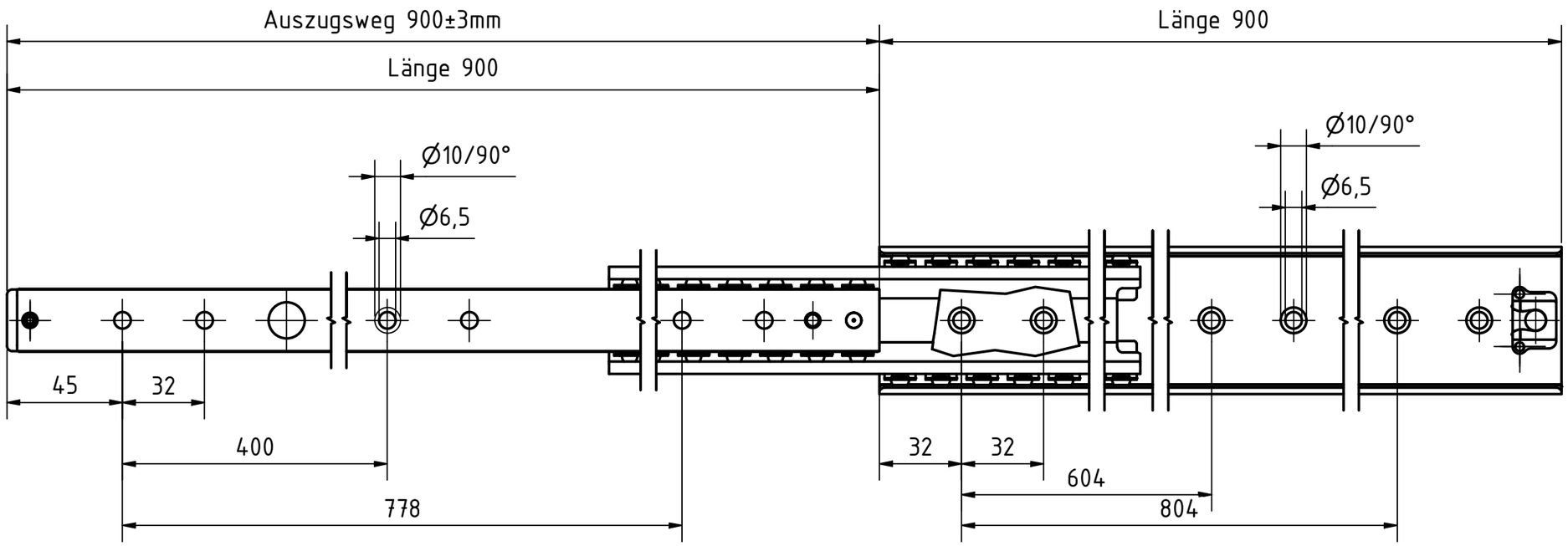

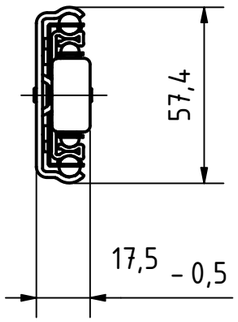

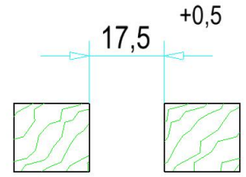

EINBAURAUM / ACHTUNG:
bei Pulverbeschichtung muss ca. 2 x 0,1 mm Pulverschichtdicke berücksichtigt werden
Zeichnungsmaße beinhalten keine Pulverbeschichtung (diese ist aufzuaddieren)

CLEARANCE / ATTENTION:
slides powder coated, powder layer thickness of about 2 x 0,1 mm has to be taken into consideration
drawing dimensions do not contain layer thickness of the powder itself

1:10

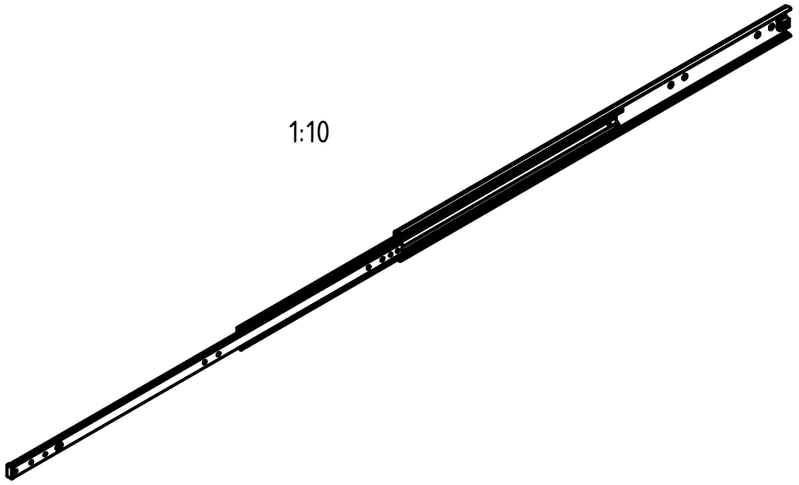

REVISIONSVERLAUF

Rev.	Änderungstext	Änderungsdatum	Änderungsstamm	Gen.

STOXXparts ...der Normteiler

	Datum	Name
Gezeichn	09.06.2020	Dennis Bruder
Kontroll		
Norm		

Status	Änderungen	Datum	Name

tolerance DIN2768-mk

Vollauszug Serie 038

07000071001

1

A3

weight -

scale 1:2