Artikel-Nr. SToxxparts	Spannbereich max. in Kombination mit 17000201001	Spannbereich max. in Kombination mit 17000205001	Gewicht
	[mm]	[mm]	[g]
17000204001	29	23	83
17000204002	40	34	112

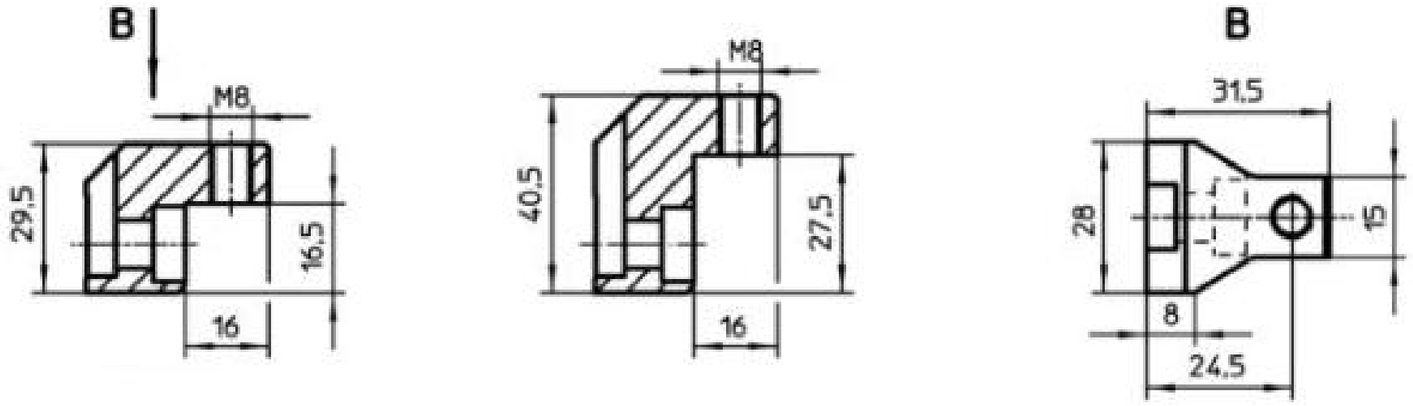

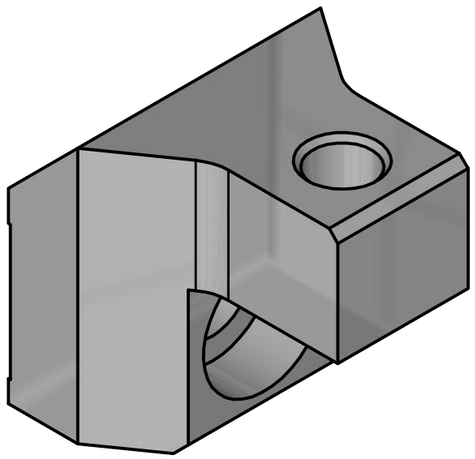

Passende Schwimmspanner / useable floating clamps	
Artikel-Nr. SToxxparts	Beschreibung / describtion
17000197001	Schwimmspanner, kompakte Bauform, kombinierte Spannung und Verblockung M 12
17000198001	Schwimmspanner, kompakte Bauform, getrennte Spannung und Verblockung M 12
17000199001	Schwimmspanner, kombinierte Spannung und Verblockung M 12
17000200001	Schwimmspanner, getrennte Spannung und Verblockung M 12

STOXXparts ...der Normteiler

	Datum	Name
Gezeichn	14.05.2020	Philipp Joos
Kontroll	14.05.2020	
Norm		

tolerance DIN2768-mk

Spannbacken, für Schwimmspanner M 12, obere Spannbacke mit Aufnahmebohrung

17000204000

1

A3

weight N/A

scale 1:1

Rev.	Änderungstext	Änderungsdatum	Änderungsstamm	Gen.
	Erstfreigabe	15.05.2020		PJ

Status	Änderungen	Datum	Name