Artikel-Nr. SToxxparts	d1 mm	d2 mm	d3 mm	d4 mm	b mm	h mm	passender Hakenschlüssel
05000651001	M12x1.5	28	23	M4	5	6	11000457002
05000651002	M14x1.5	30	25	M4	5	7	11000457003
05000651003	M16x1.5	32	27	M5	5	7	11000457003
05000651004	M18x1.5	34	28	M5	6	8	11000457004
05000651005	M20x1.5	36	30	M5	6	8	11000457004
05000651006	M22x1.5	40	34	M5	6	9	11000457005
05000651007	M24x1.5	42	36	M5	6	9	11000457005
05000651008	M30x1.5	50	43	M5	7	10	11000457006
05000651009	M35x1.5	55	48	M6	7	11	11000457007
05000651010	M40x1.5	62	54	M8	8	12	11000457008

Stahlmutter brüniert, Festigkeitsklasse 5
Stahlgewindestift brüniert

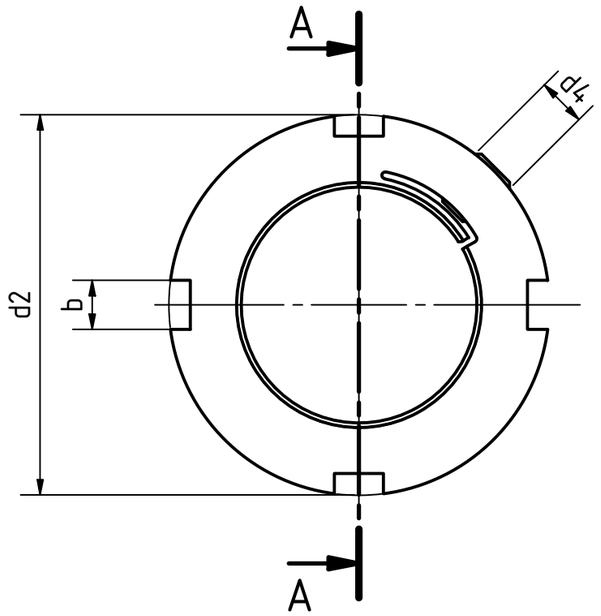

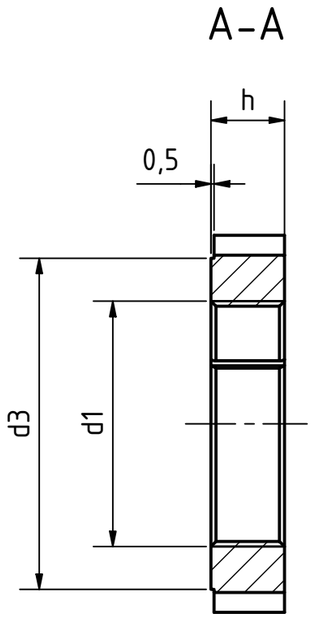

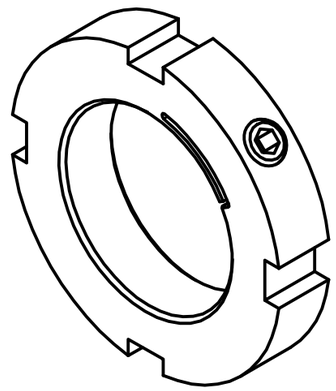

STOXXparts ...der Normteiler

tolerance DIN2768-mk

	Datum	Name
Gezeichn	21.01.2021	Dennis Bruder
Kontroll		
Norm		

Nutmutter mit Gewindesicherung

05000651000

1

A3

weight -

scale 1:1

Status	Änderungen	Datum	Name

REVISION HISTORY

Rev.	Änderungstext	Änderungsdatum	Änderungsstamm	Gen.