Artikel-Nr. SToxxparts	Variante		A (Hakenabstand) mm
05000759001	ohne Gegenhalter	verchromt	18
05000759002	mit Gegenhalter	verchromt	18
05000759003	ohne Gegenhalter	kunststoffbeschichtet, schwarz RAL 9005, strukturmatt	18
05000759004	mit Gegenhalter	kunststoffbeschichtet, schwarz RAL 9005, strukturmatt	18

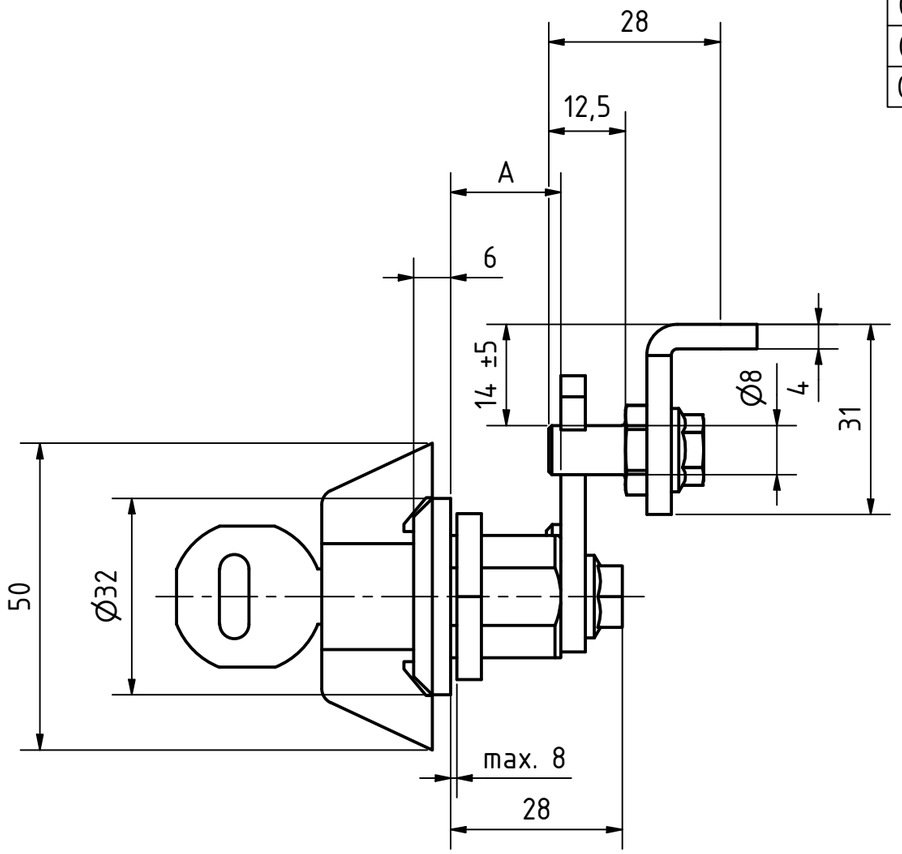

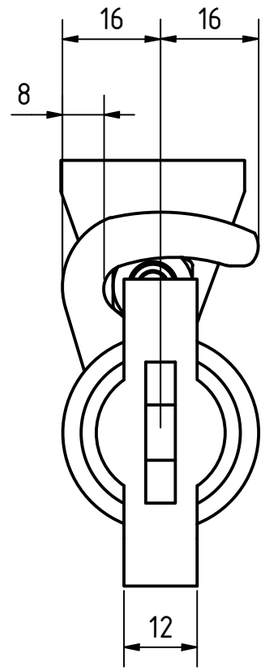

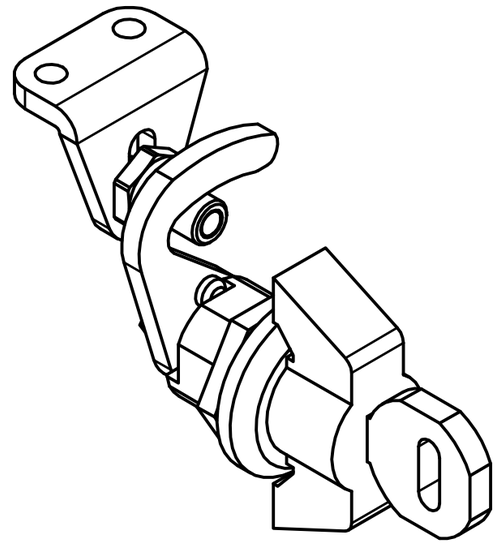

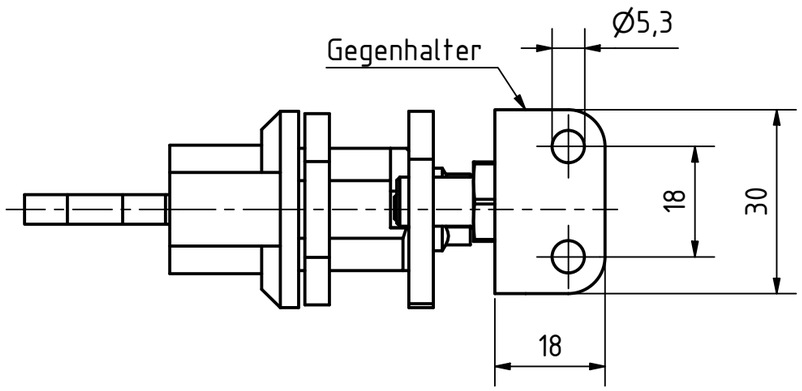

Zink- Druckgussverschlussgehäuse
Sonstige Teile, Stahl verzinkt, blau passiviert
Kunststoffknebelgriff (Polyamid PA), schwarz, matt

STOXXparts ...der Normteiler

tolerance DIN2768-mk

	Datum	Name
Gezeichn	24.02.2021	Dennis Bruder
Kontroll		
Norm		

Hakenverriegelung abschließbar, Betätigung mit Knebel (Schloss unterschiedlich)

05000759000

1

A3

weight -

scale 1:1

REVISIONSVERLAUF

Rev.	Änderungstext	Änderungsdatum	Änderungsstamm	Gen.
	Erstfreigabe			PJ

Status	Änderungen	Datum	Name