Artikel-Nr. STOxxparts	Variante	d1 (Stift 0/-0,06 | Bohrung +0,05/+0,1) mm	d2 mm	d3 mm	l1 mm	l2 min. mm	l3 mm	l4 min. mm	SW mm	Federdruck (Anfang) N	Federdruck (Ende) N
05000647001	ohne Rastsperre (Form B)	4	M8x0.75	21	26.5	5	5	3.5	10	4.5	12
05000647002	ohne Rastsperre (Form B)	5	M8x0.75	21	26.5	5	5	3.5	10	4.5	12
05000647003	ohne Rastsperre (Form B)	6	M10x1	25	34	7	7	4.5	12	5	18
05000647004	ohne Rastsperre (Form B)	7	M10x1	25	34	7	7	4.5	12	5	18
05000647005	mit Rastsperre (Form C)	4	M8x0.75	21	26.5	5	5	3.5	10	4.5	12
05000647006	mit Rastsperre (Form C)	5	M8x0.75	21	26.5	5	5	3.5	10	4.5	12
05000647007	mit Rastsperre (Form C)	6	M10x1	25	34	7	7	4.5	12	5	18
05000647008	mit Rastsperre (Form C)	7	M10x1	25	34	7	7	4.5	12	5	18

Form B

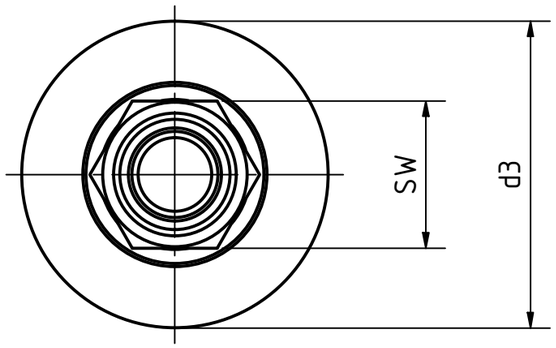

Form C

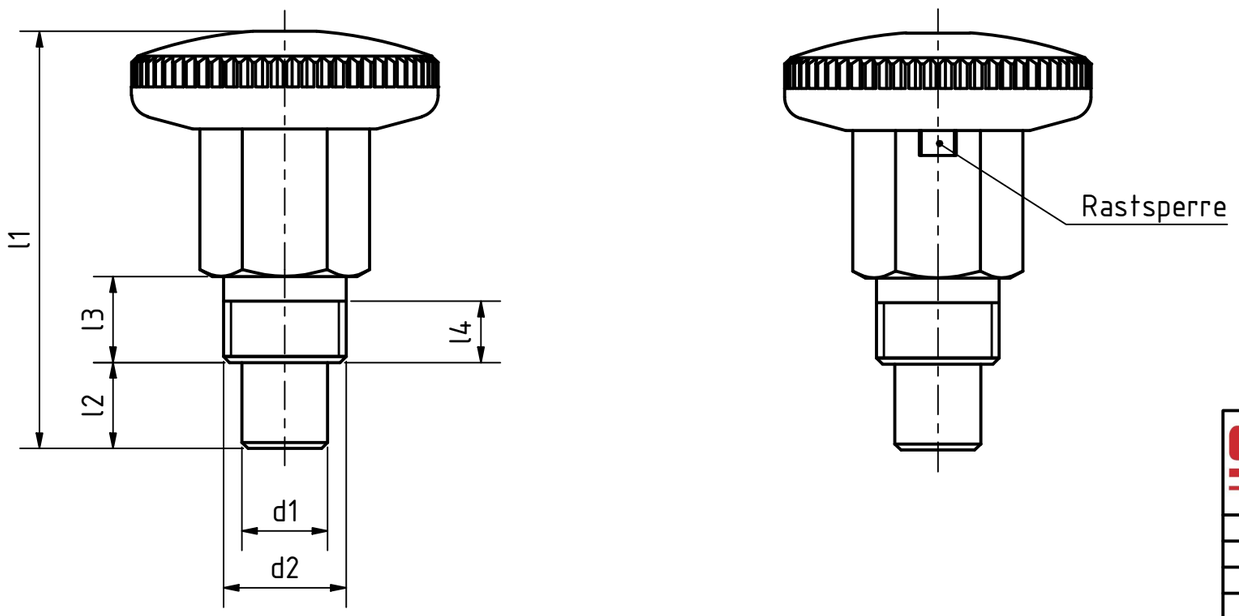

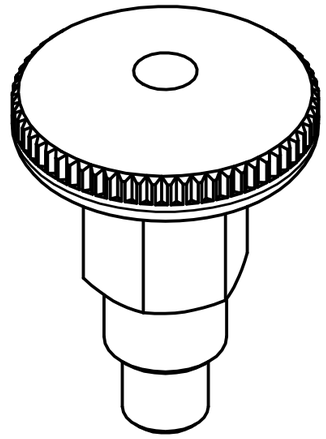

Edelstahlausführung 1.4305, nichtrostend
Edelstahlraststift 1.4305, nichtrostend
Edelstahldruckfeder 1.4310, nichtrostend
Kunststoffknopf (Polyamid PA) schwarz, matt, nicht demontierbar

STOXXparts ...der Normteiler

	Datum	Name
Gezeichn	20.01.2021	Dennis Bruder
Kontroll		
Norm		

tolerance DIN2768-mk

Edelstahlminiraster, Rastmechanik offen

05000647000

1

A3

weight -

scale 2:1

REVISIONSVERLAUF

Rev.	Änderungstext	Änderungsdatum	Änderungsstamm	Gen.
	Erstfreigabe			PJ

Status	Änderungen	Datum	Name