Artikel-Nr. SToxxparts	d1 mm	d2 mm	l mm	w (Federweg) mm	Federdruck (Anfang) N	Federdruck (Ende) N	passende Schraubendreher (Artikel-Nr. SToxxparts)
05000701001	M10	4	28	3.5	15	30	11000449001
05000701002	M12	6	35	4	24	50	11000449002
05000701003	M16	7.5	40	5	36	58	11000449003
05000701004	M8	3.8	26	3	9	24	11000449001

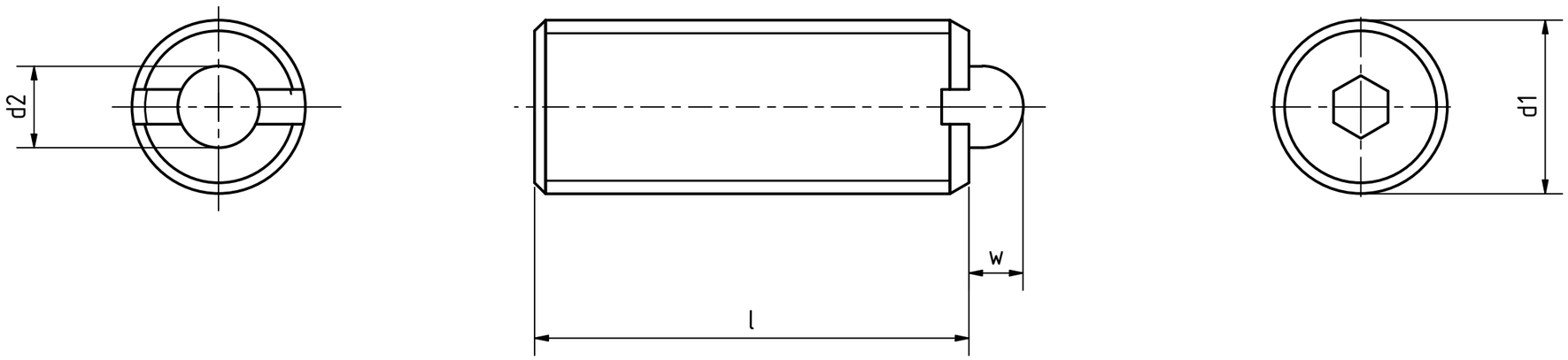

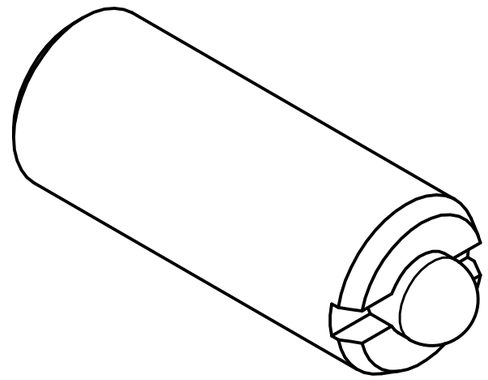

Gummidichtung NBR (Perbunan)
Edelstahlgehäuse 1.4305, nichtrostend
Edelstahldruckfeder 1.4305, nichtrostend
Edelstahldruckbolzen 1.4305, nichtrostend

STOXX parts ...der Normteiler

	Datum	Name
Gezeichn	05.02.2021	Dennis Bruder
Kontroll		
Norm		

tolerance DIN2768-mk

Federndes Edelstahldruckstück, mit abgedichtetem Bolzen

05000701000

1

A3

weight -

scale 2:1

Status	Änderungen	Datum	Name

REVISION HISTORY

Rev.	Änderungstext	Änderungsdatum	Änderungsstamm	Gen.