| Artikel-Nr. SToxxparts | Variante | A (Hakenabstand) mm |
|---|---|---|
| 05000655001 | ohne Gegenhalter (1) / SW | 18 |
| 05000655002 | mit Gegenhalter (2) / SW | 18 |
| 05000655003 | mit Gegenhalter (2) / CR | 18 |
| 05000655004 | ohne Gegenhalter (1) / CR | 18 |

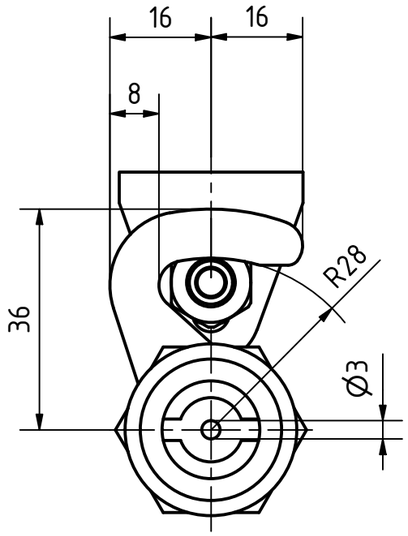


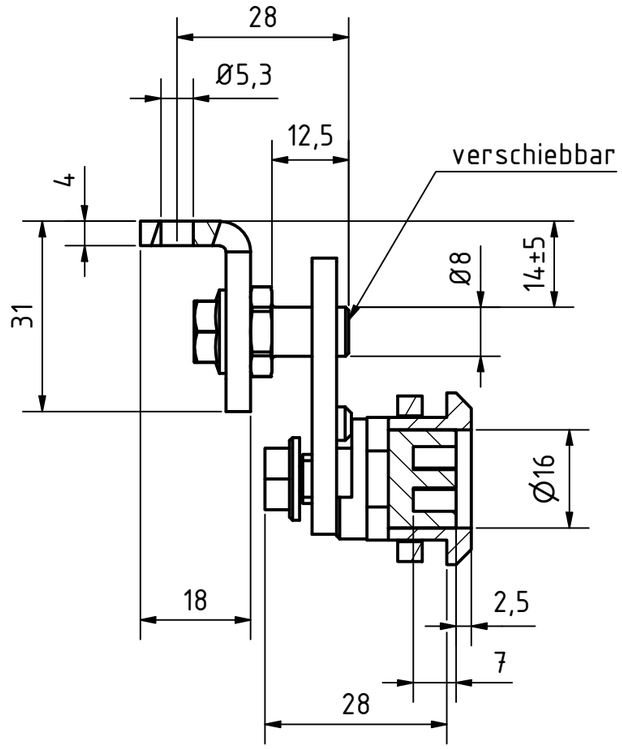


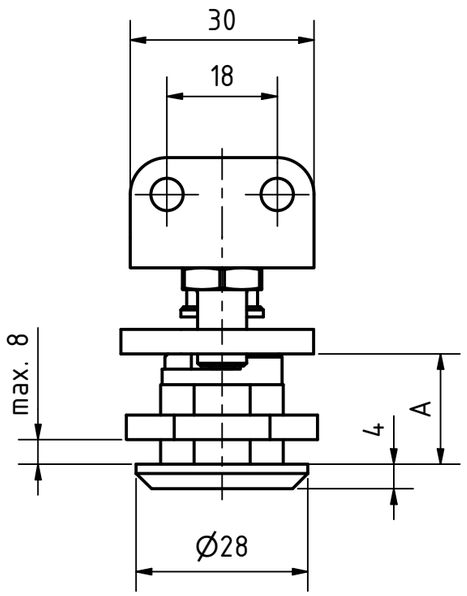


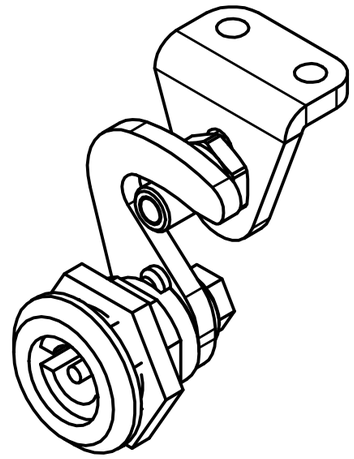

Zink- Druckgussverschlussgehäuse
Sonstige Teile, Stahl verzinkt, blau passiviert
Anschlagring :
- verchromt (CR)
- kunststoffbeschichtet schwarz, RAL 9005, strukturmatt

STOXXparts ...der Normteiler

tolerance DIN2768-mk

| | Datum | Name |
|---|---|---|
| Gezeichn | 27.01.2021 | Dennis Bruder |
| Kontroll | | |
| Norm | | |

Hakenverriegelung, Betätigung mit Doppelbart

05000655000

1

A3

weight -

scale 1:1

| Status | Änderungen | Datum | Name |
|---|---|---|---|

REVISIONSVERLAUF

| Rev. | Änderungstext | Änderungsdatum | Änderungsstamm | Gen. |
|---|---|---|---|---|
| | | | | |