Artikel-Nr. SToxxparts	Größe	FH (Haltekraft) N	b1 mm	b2 mm	b3 mm	b4 mm	b5 mm	b6 mm	d1 mm	d2 mm	h1 mm	h2 mm	l1 mm	l2 mm	l3 mm	m1 mm	m2 mm	m3 mm	m4 mm	r mm
05000610001	100	1000	28	15	12	41	19	36	3	4.3	17	13	114	72	40	7	15.5	5	15	37

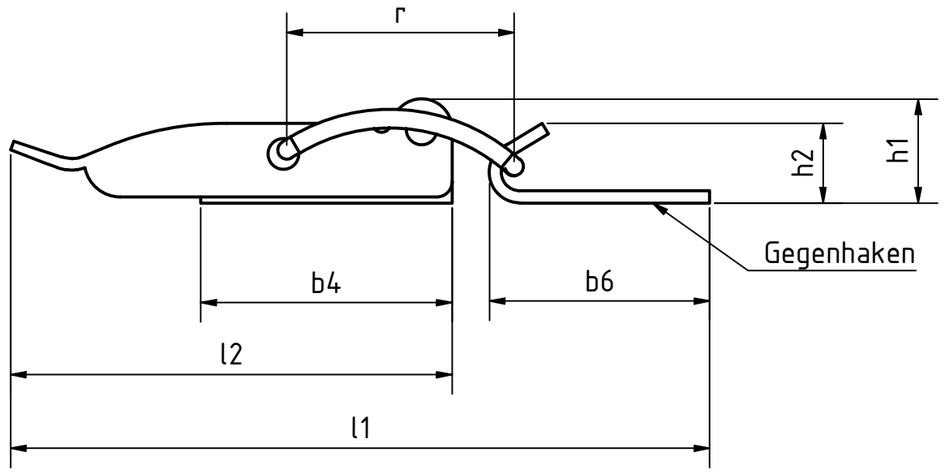

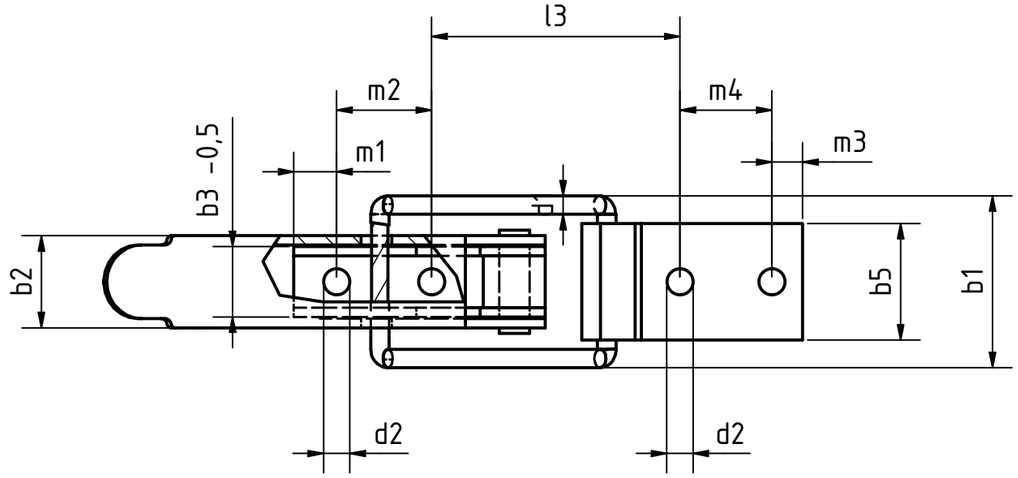

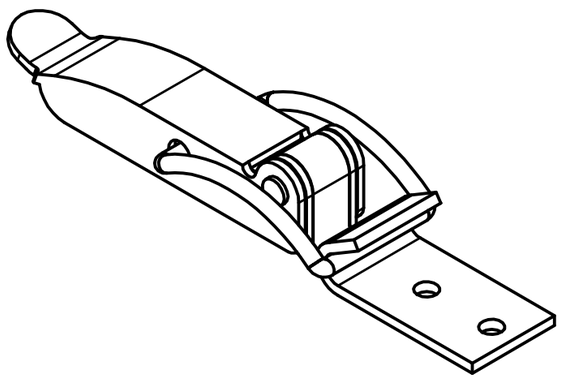

REVISIONSVERLAUF				
Rev.	Änderungstext	Änderungsdatum	Änderungsstamm	Gen.
	Erstfreigabe			PJ

STOXXparts ...der Normteiler

	Datum	Name
Gezeichn	11.12.2020	Dennis Bruder
Kontroll		
Norm		

Status	Änderungen	Datum	Name

tolerance DIN2768-mk

Spannverschluss, Edelstahl

05000610001

1

A3

weight -

scale 1:1