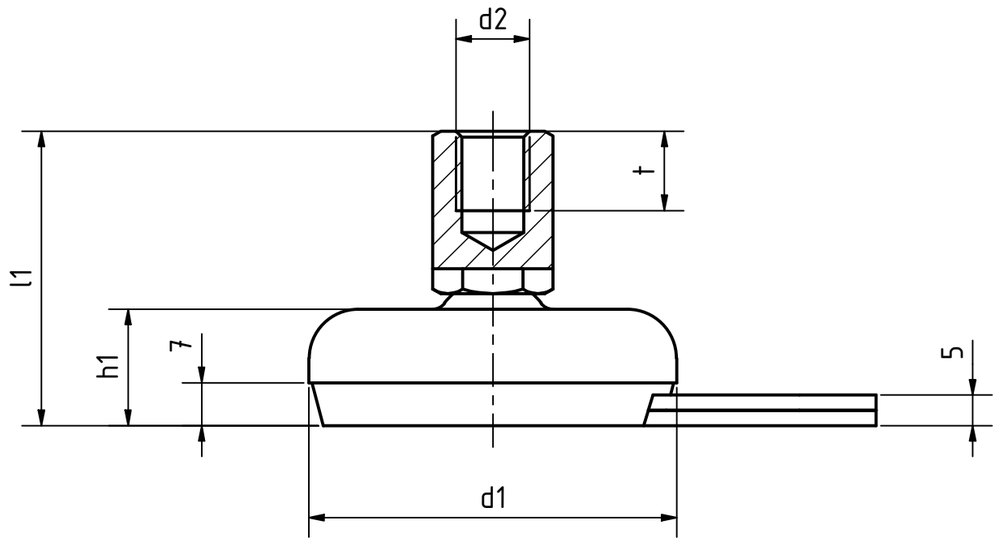

Artikel-Nr. SToxxparts	Variante	d1 mm	d2 mm	l1 mm	h1 mm	l2 mm	l3 mm	SW1 mm	t mm
05000652001	Außensechskant mit Innengewinde	100	M10	46	21	30	80	14	10
05000652002	Außensechskant mit Innengewinde	100	M12	50	21	30	80	17	12
05000652003	Außensechskant mit Innengewinde	100	M16	55	21	30	80	22	16
05000652004	Außensechskant mit Innengewinde	100	M20	63	21	30	80	27	20
05000652005	Außensechskant mit Innengewinde	100	M8	43	21	30	80	14	8
05000652006	Außensechskant mit Innengewinde	50	M10	43	18	25	45	14	10
05000652007	Außensechskant mit Innengewinde	50	M12	47	18	25	45	17	12
05000652008	Außensechskant mit Innengewinde	50	M16	52	18	25	45	22	16
05000652009	Außensechskant mit Innengewinde	50	M8	40	18	25	45	14	8
05000652010	Außensechskant mit Innengewinde	60	M10	44	19	25	50	14	10
05000652011	Außensechskant mit Innengewinde	60	M12	48	19	25	50	17	12
05000652012	Außensechskant mit Innengewinde	60	M16	53	19	25	50	22	16
05000652013	Außensechskant mit Innengewinde	60	M8	41	19	25	50	14	8
05000652014	Außensechskant mit Innengewinde	80	M10	45	20	30	70	14	10
05000652015	Außensechskant mit Innengewinde	80	M12	49	20	30	70	17	12
05000652016	Außensechskant mit Innengewinde	80	M16	54	20	30	70	22	16
05000652017	Außensechskant mit Innengewinde	80	M20	62	20	30	70	27	20
05000652018	Außensechskant mit Innengewinde	80	M8	42	20	30	70	14	8

Schwenkbereich ~6°

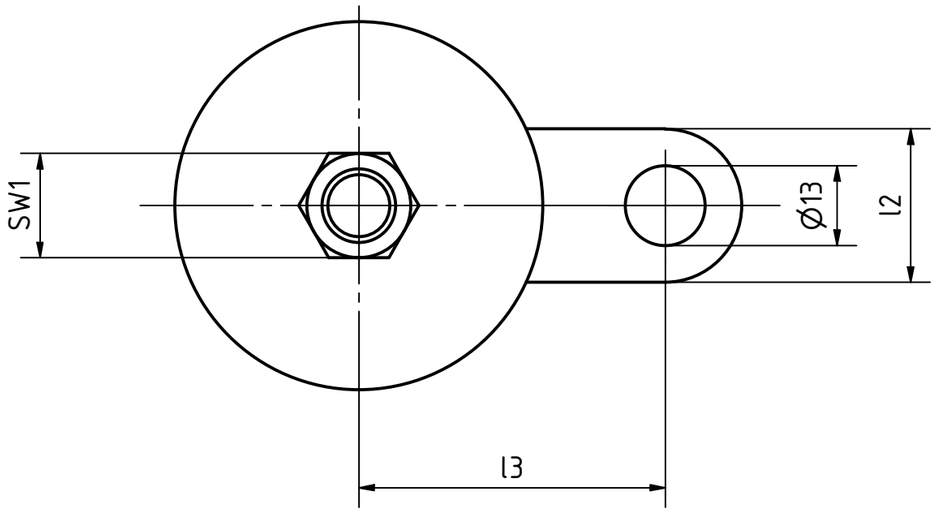

1:2

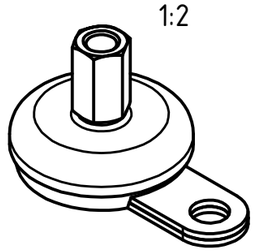

Stahlfußteller verzinkt, blau passiviert
Stahllasche verzinkt, blau passiviert
Stahlaußensechskant mit Innengewinde
Gummiauflage schwarz, Perbunan (NBR), 80±5 Shore A

STOXXparts ...der Normteiler

tolerance DIN2768-mk

	Datum	Name
Gezeichn	21.01.2021	Dennis Bruder
Kontroll		
Norm		

Stellfuß mit Befestigungslasche, Stahl

05000652000

1

A3

weight -

scale 1:1

Status	Änderungen	Datum	Name

REVISION HISTORY

Rev.	Änderungstext	Änderungsdatum	Änderungsstamm	Gen.