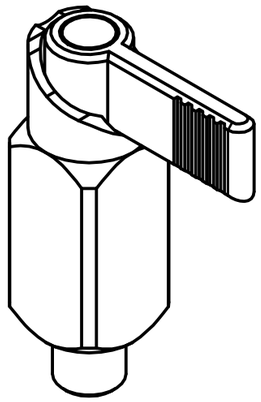

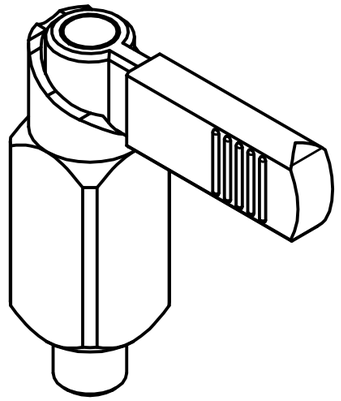

| Artikel-Nr. SToxxparts | Variante | d mm | s mm | l1 mm | l2 mm | l3 mm | l4 mm | l5 mm | Federdruck (Anfang) N | Federdruck (Ende) N |
|---|---|---|---|---|---|---|---|---|---|---|
| 05000846001 | ohne Kunststoffkappe | 10 | 16 | 56 | 10 | 30 | 32 | - | 12 | 32 |
| 05000846002 | mit Kunststoffkappe | 10 | 16 | 56 | 10 | 30 | - | 42 | 12 | 32 |
| 05000846003 | ohne Kunststoffkappe | 10 | 20 | 69 | 12 | 38 | 37 | - | 21 | 58 |
| 05000846004 | mit Kunststoffkappe | 10 | 20 | 69 | 12 | 38 | - | 52 | 21 | 58 |
| 05000846005 | ohne Kunststoffkappe | 12 | 20 | 69 | 12 | 38 | 37 | - | 21 | 58 |
| 05000846006 | mit Kunststoffkappe | 12 | 20 | 69 | 12 | 38 | - | 52 | 21 | 58 |
| 05000846007 | ohne Kunststoffkappe | 6 | 16 | 56 | 10 | 30 | 32 | - | 12 | 32 |
| 05000846008 | mit Kunststoffkappe | 6 | 16 | 56 | 10 | 30 | - | 42 | 12 | 32 |
| 05000846009 | ohne Kunststoffkappe | 8 | 16 | 56 | 10 | 30 | 32 | - | 12 | 32 |
| 05000846010 | mit Kunststoffkappe | 8 | 16 | 56 | 10 | 30 | - | 42 | 12 | 32 |
| 05000846011 | ohne Kunststoffkappe | 8 | 20 | 69 | 12 | 38 | 37 | - | 21 | 58 |
| 05000846012 | mit Kunststoffkappe | 8 | 20 | 69 | 12 | 38 | - | 52 | 21 | 58 |

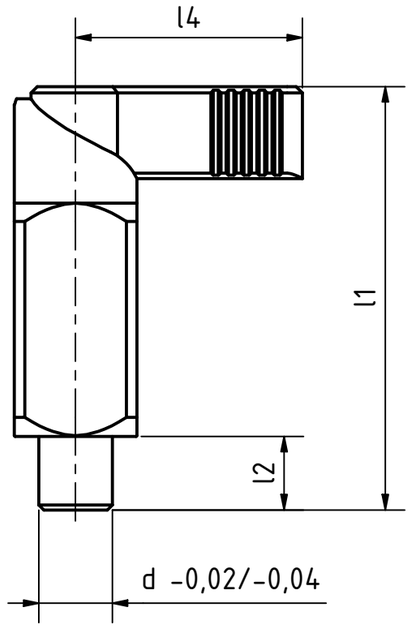


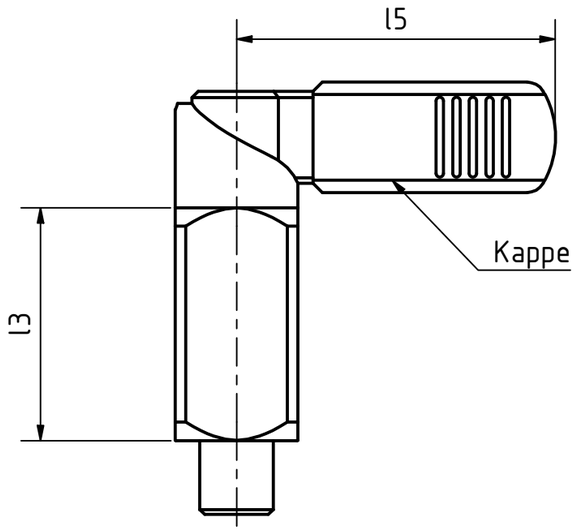


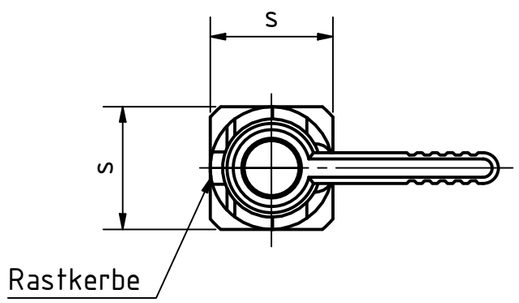


Edelstahldruckfeder 1.4310, nichtrostend
Kunststoffkappe (Polyamid PA) schwarz, matt
Stahlausführung brüniert, schweißbar, Raststift nitriert

| REVISION HISTORY | | | | |
|---|---|---|---|---|
| Rev. | Änderungstext | Änderungsdatum | Änderungsstamm | Gen. |
| | | | | |

STOXXparts ...der Normteiler

| | Datum | Name |
|---|---|---|
| Gezeichn | 24.03.2021 | Dennis Bruder |
| Kontroll | | |
| Norm | | |

| Status | Änderungen | Datum | Name |
|---|---|---|---|
| | | | |

tolerance DIN2768-mk

Rastriegel zum Anschweißen

05000846000

1

A3

weight -

scale 1:1